KIT SALVAGE

SHEET FOLHA	GROUP A (UPPER DECK) / GRUPO A (CONVÉS SUPERIOR) — TITLE / TÍTULO	REFERENCE DOCUMENTS / DOCUMENTOS DE REFERÊNCIA
01	*REFERENCE DOCUMENTS* DOCUMENTOS DE REFERÊNCIA	
02	*GENERAL ARRANGEMENT - SIDE VIEW (SB)* ARRANJO GERAL – VISTA LATERAL (BE)	- DE-3010.10-1200-942-UTC-006 GENERAL ARRANGEMENT - PROFILE
03	*DAMPERS ARRANGEMENT AND CONSTRUCTIVE STANDARD* ARRANJO DE DAMPERS E PADRÃO CONSTRUTIVO	- DE-3010.10-1200-942-UTC-003 GENERAL ARRANGEMENT - UPPER DECK - 1020155 DAMAGE CONTROL PLAN
04	*HATCHES ARRANGEMENT AND CONSTRUCTIVE STANDARD* ARRANJO DE ESCOTILHÕES E PADRÃO CONSTRUTIVO	- DE-3010.10-1200-942-UTC-003 GENERAL ARRANGEMENT - UPPER DECK - 4200201 ARRANGEMENT OF SMALL HATCH & STEEL DOOR
05	*MANHOLES ARRANGEMENT AND CONSTRUCTIVE STANDARD* ARRANJO DE PORTAS DE VISITA E PADRÃO CONSTRUTIVO	- DE-3010.10-1200-942-UTC-003 GENERAL ARRANGEMENT - UPPER DECK - 4200210 MANHOLE ARRANGEMENT
06	*AIR PIPE ARRANGEMENT* ARRANJO DE SUSPIROS	- DE-3010.10-1200-942-UTC-003 GENERAL ARRANGEMENT - UPPER DECK - 1020155 DAMAGE CONTROL PLAN - 5E3A024 AIR VENT & SOUDING PIPING
07	*AIR PIPE SYSTEM AND CONSTRUCTIVE STANDARD (PS)* SISTEMA DE SUSPIROS E PADRÃO CONSTRUTIVO (BB)	- DE-3010.10-1200-942-UTC-001 GENERAL ARRANGEMENT - PONTOON DECK - 1020155 DAMAGE CONTROL PLAN - 5E3A024 AIR VENT & SOUDING PIPING
08	*AIR PIPE SYSTEM AND CONSTRUCTIVE STANDARD (SB)* SISTEMA DE SUSPIRO E PADRÃO CONSTRUTIVO (BE)	- DE-3010.10-1200-942-UTC-001 GENERAL ARRANGEMENT - PONTOON DECK - 1020155 DAMAGE CONTROL PLAN - 5E3A024 AIR VENT & SOUDING PIPING
09	*ANCHORING ARRANGEMENT* ARRANJO DE ANCORAGEM	- DE-3010.10-1200-942-UTC-003 GENERAL ARRANGEMENT - UPPER DECK - 4020210 MOORING AND TOWING ARRANGEMENT
10	*ANCHORING ARRANGEMENT - SIDE VIEW (SB)* ARRANJO DE ANCORAGEM – VISTA LATERAL (BE)	- DE-3010.10-1200-942-UTC-003 GENERAL ARRANGEMENT - UPPER DECK - 4020210 MOORING AND TOWING ARRANGEMENT

SHEET FOLHA	GROUP B (MAIN DECK) / GRUPO B (CONVÉS PRINCIPAL) — TITLE / TÍTULO	REFERENCE DOCUMENTS / DOCUMENTOS DE REFERÊNCIA
11	*DAMPERS ARRANGEMENT AND CONSTRUCTIVE STANDARD* ARRANJO DE DAMPERS E PADRÃO CONSTRUTIVO	- DE-3010.10-1200-942-UTC-002 GENERAL ARRANGEMENT - MAIN DECK - 1020155 DAMAGE CONTROL PLAN - 4060108 VENTILATOR ARRANGEMENT (FOR HULL & MACH. PARTS)
12	*WATERTIGHT DOORS ARRANGEMENT AND CONSTRUCTIVE STANDARD* ARRANJO DE PORTAS ESTANQUES E PADRÃO CONSTRUTIVO	- DE-3010.10-1200-942-UTC-002 GENERAL ARRANGEMENT - MAIN DECK - 4200201 ARRANGEMENT OF SMALL HATCH & STEEL DOOR
13	*HATCHES ARRANGEMENT AND CONSTRUCTIVE STANDARD* ARRANJO DE ESCOTILHÕES E PADRÃO CONSTRUTIVO	- DE-3010.10-1200-942-UTC-002 GENERAL ARRANGEMENT - MAIN DECK - 4200201 ARRANGEMENT OF SMALL HATCH & STEEL DOOR
14	*MANHOLES ARRANGEMENT AND CONSTRUCTIVE STANDARD* ARRANJO DE PORTAS DE VISITA E PADRÃO CONSTRUTIVO	- DE-3010.10-1200-942-UTC-002 GENERAL ARRANGEMENT - MAIN DECK - 4200210 MANHOLE ARRANGEMENT

SHEET FOLHA	GROUP C (PONTOON DECK) / GRUPO C (CONVÉS DO PONTÃO) — TITLE / TÍTULO	REFERENCE DOCUMENTS / DOCUMENTOS DE REFERÊNCIA
15	*MANHOLES ARRANGEMENT AND CONSTRUCTIVE STANDARD - COLUMN 1* ARRANJO DE PORTAS DE VISITA E PADRÃO CONSTRUTIVO – COLUNA 1	- 4200210 MANHOLE ARRANGEMENT
16	*MANHOLES ARRANGEMENT AND CONSTRUCTIVE STANDARD - COLUMN 2* ARRANJO DE PORTAS DE VISITA E PADRÃO CONSTRUTIVO – COLUNA 2	- 4200210 MANHOLE ARRANGEMENT
17	*MANHOLES ARRANGEMENT AND CONSTRUCTIVE STANDARD - COLUMN 3* ARRANJO DE PORTAS DE VISITA E PADRÃO CONSTRUTIVO – COLUNA 3	- 4200210 MANHOLE ARRANGEMENT
18	*MANHOLES ARRANGEMENT AND CONSTRUCTIVE STANDARD - COLUMN 4* ARRANJO DE PORTAS DE VISITA E PADRÃO CONSTRUTIVO – COLUNA 4	- 4200210 MANHOLE ARRANGEMENT
19	*MANHOLES ARRANGEMENT (SB) AND CONSTRUCTIVE STANDARD* ARRANJO DE PORTAS DE VISITA (BE) E PADRÃO CONTRUTIVO	- DE-3010.10-1200-942-UTC-001 GENERAL ARRANGEMENT - PONTOON AND COLUMNS - 4200210 MANHOLE ARRANGEMENT
20	*MANHOLES ARRANGEMENT AND CONSTRUCTIVE STANDARD (PS)* ARRANJO DE PORTAS DE VISITA E PADRÃO CONTRUTIVO (BB)	- DE-3010.10-1200-942-UTC-001 GENERAL ARRANGEMENT - PONTOON AND COLUMNS - 4200210 MANHOLE ARRANGEMENT
21	*SEA CHEST ARRANGEMENT* ARRANJO DE CAIXA DE MAR	- DE-3010.10-1200-942-UTC-001 GENERAL ARRANGEMENT - PONTOON AND COLUMNS - 5E7A313 COVER FOR SEA CHEST
22	*SEA CHEST AND SIDE VALV. - TRANSVERSE SECTION A-A* CAIXA DE MAR E VALV. DE COSTADO - SEÇAO TRANSVERSAL A-A	- 5E6A224 POSITION OF VALVES & DET OF PIECES ATTAT. TO HULL - 5E7A313 COVER FOR SEA CHEST
23	*SEA CHEST CONSTRUCTIVE STANDARD (500 x 600)* PADRÃO CONSTRUTIVO DE CAIXA DE MAR (500 x 600)	- 5E7A313 COVER FOR SEA CHEST
24	*SEA CHEST CONSTRUCTIVE STANDARD (400 x 1450)* PADRÃO CONSTRUTIVO DE CAIXA DE MAR (400 x 1450)	- 5E7A313 COVER FOR SEA CHEST
25	*DISCHARGE ARRANGEMENT* ARRANJO DE DESCARGAS DE COSTADO	- 5E6A224 POSITION OF VALVES & DET OF PIECES ATTAT. TO HULL
26	*DISCHARGE ARRANGEMENT AND CONSTRUCTIVE STANDARD (SB)* ARRANJO DE DESCARGAS DE COSTADO E PADRÃO CONSTRUTIVO (BE)	- 5E6A224 POSITION OF VALVES & DET OF PIECES ATTAT. TO HULL - DE-3010.10-1200-942-UTC-001 GENERAL ARRANGEMENT - PONTOON AND COLUMNS
27	*DISCHARGE ARRANGEMENT AND CONSTRUCTIVE STANDARD (SB)* ARRANJO DE DESCARGAS DE COSTADO E PADRÃO CONSTRUTIVO (BE)	- 5E6A224 POSITION OF VALVES & DET OF PIECES ATTAT. TO HULL - DE-3010.10-1200-942-UTC-001 GENERAL ARRANGEMENT - PONTOON AND COLUMNS
28	*DISCHARGE ARRANGEMENT AND CONSTRUCTIVE STANDARD (PS)* ARRANJO DE DESCARGAS DE COSTADO E PADRÃO CONSTRUTIVO (BB)	- 5E6A224 POSITION OF VALVES & DET OF PIECES ATTAT. TO HULL - DE-3010.10-1200-942-UTC-001 GENERAL ARRANGEMENT - PONTOON AND COLUMNS
29	*DISCHARGE ARRANGEMENT AND CONSTRUCTIVE STANDARD (PS)* ARRANJO DE DESCARGAS DE COSTADO E PADRÃO CONSTRUTIVO (BB)	- 5E6A224 POSITION OF VALVES & DET OF PIECES ATTAT. TO HULL - DE-3010.10-1200-942-UTC-001 GENERAL ARRANGEMENT - PONTOON AND COLUMNS
30	*TOW ARRANGEMENT* ARRANJO DE REBOQUE	- 4020210 MOORING AND TOWING ARRANGEMENT

KEY PLAN

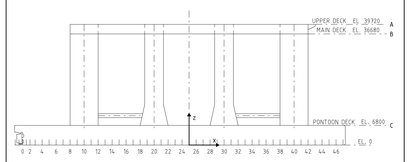

REFERENCE DOCUMENTS

GENERAL NOTES

LEGEND

- N — DAMPERS
- N — DOORS
- N — HATCHES
- N — MANHOLES
- N — AIR PIPES (VENTS)
- N — SEA CHEST
- N — VALVES

REV.	DESCRIÇÃO	DATA	EXEC.	VERIF.	APROV.
A	AS BUILT COM REVISÃO GERAL PELO B.T.	06/02/04	TECNITAS	SILVIO	M.RAMOS
0	EMISSÃO INICIAL	09/04/03	TECNITAS	SILVIO	M.RAMOS

AS INFORMAÇÕES DESTE DOCUMENTO SÃO PROPRIEDADE DA PETROBRAS, SENDO PROIBIDA A UTILIZAÇÃO FORA DA SUA FINALIDADE.
FORMULÁRIO PADRONIZADO PELA NORMA PETROBRAS N-381 - REV.F.

TECNITAS DO BRASIL LTDA.

Nº DO CONTRATO: 101.2.013.02-2
RESPONSÁVEL TÉCNICO: CESAR A. BRACET
Nº DO CREA: 83-1-02202-D

PETRÓLEO BRASILEIRO S.A. PETROBRAS

E&P-UN-BC/ST/EIS

CLIENTE: UN-BC/ATP-N/OP-P9

PROGRAMA: GERENCIAMENTO INTEGRADO DE ENGENHARIA NAVAL (GIEN)

AREA: PETROBRAS IX

TITULO: KIT SALVAGE
REFERENCE DOCUMENTS
DOCUMENTOS DE REFERÊNCIA

PROJ.	DES.	VERIF.	APROV.
TECNITAS	FELIPE ARAUJO	SILVIO	M. RAMOS
ESCALA: 1 : 200	AS:	SEP.	FOLHA: 01 de 30
DATA: 09/04/03	NÚMERO: DE-3010.10-5430-980-TNA-001		

COPIA NAO CONTROLADA

A1 = 594 x 841

SIDE VIEW
GROUP A

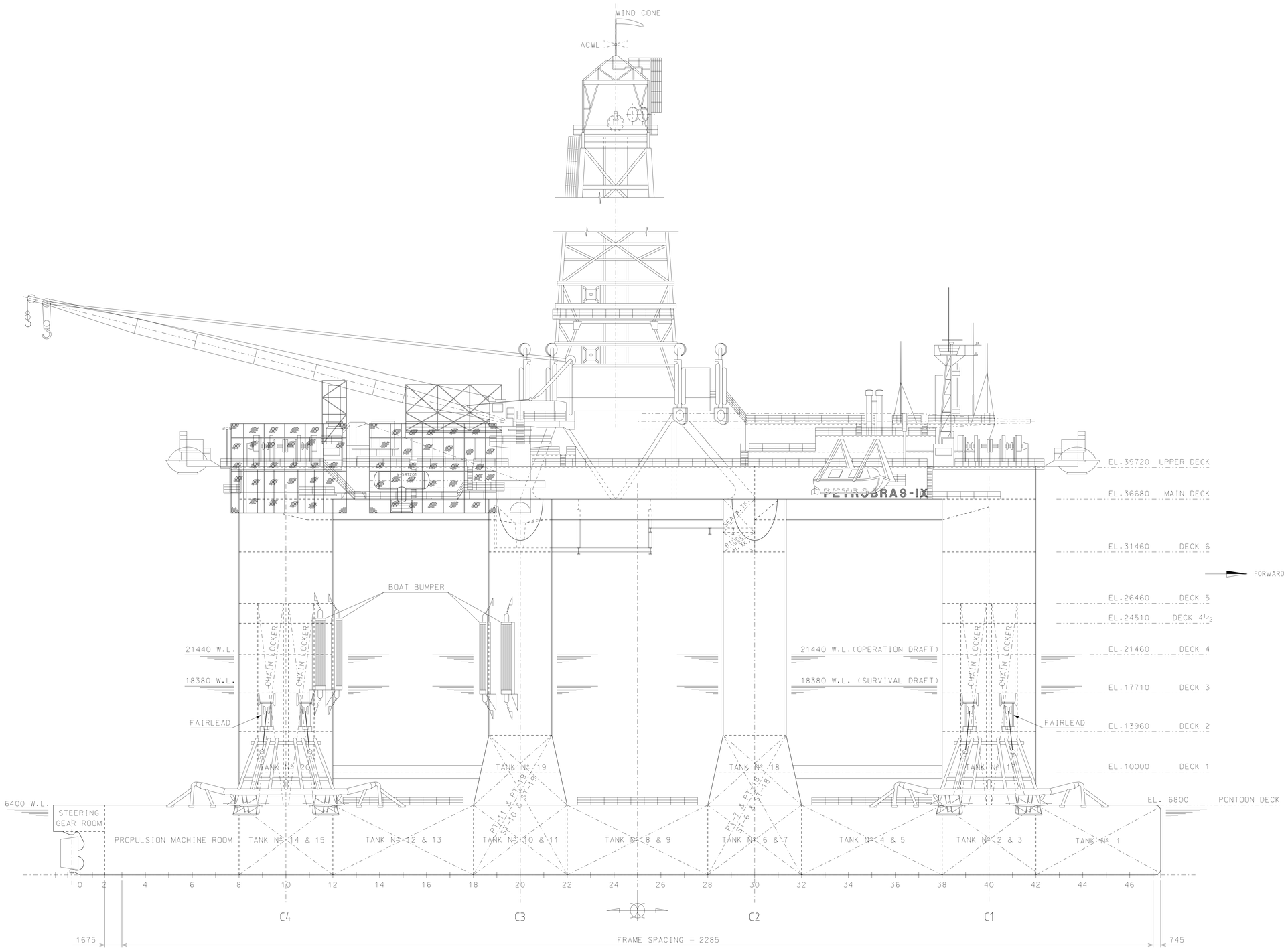

KEY PLAN

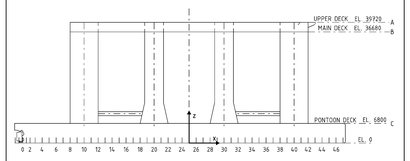

REFERENCE DOCUMENTS

DE-3010.10-1200-942-UTC-006 - GENERAL ARRANGEMENT - PROFILE

GENERAL NOTES

LEGEND

REV.	DESCRIÇÃO	DATA	EXEC.	VERIF.	APROV.
A	AS BUILT COM REVISÃO GERAL PELO B.T.	06/02/04	TECNITAS	SILVIO	M.RAMOS
0	EMISSÃO INICIAL	09/04/03	TECNITAS	SILVIO	M.RAMOS

AS INFORMAÇÕES DESTE DOCUMENTO SÃO PROPRIEDADE DA PETROBRAS, SENDO PROIBIDA A UTILIZAÇÃO FORA DA SUA FINALIDADE.
FORMULÁRIO PADRONIZADO PELA NORMA PETROBRAS N-381 - REV.F.

TECNITAS DO BRASIL LTDA.

Nº DO CONTRATO: 101.2.013.02-2
RESPONSÁVEL TÉCNICO: CESAR A. BRACET
Nº DO CREA: 83-1-02202-D

PETRÓLEO BRASILEIRO S.A. PETROBRAS

E&P-UN-BC/ST/EIS

CLIENTE: UN-BC/ATP-N/OP-P9

PROGRAMA: GERENCIAMENTO INTEGRADO DE ENGENHARIA NAVAL (GIEN)

AREA: PETROBRAS IX

TITULO: KIT SALVAGE GROUP A
GENERAL ARRANGEMENT - SIDE VIEW (SB)
ARRANJO GERAL - VISTA LATERAL (BE)

PROJ.	DES.	VERIF.	APROV.
TECNITAS	FELIPE ARAUJO	SILVIO	M. RAMOS
ESCALA: 1 : 200	AS:	SEP:	FOLHA: 02 de 30
DATA: 09/04/03	NÚMERO: DE-3010.10-5430-980-TNA-001		

COPIA NAO CONTROLADA

UPPER DECK
GROUP A

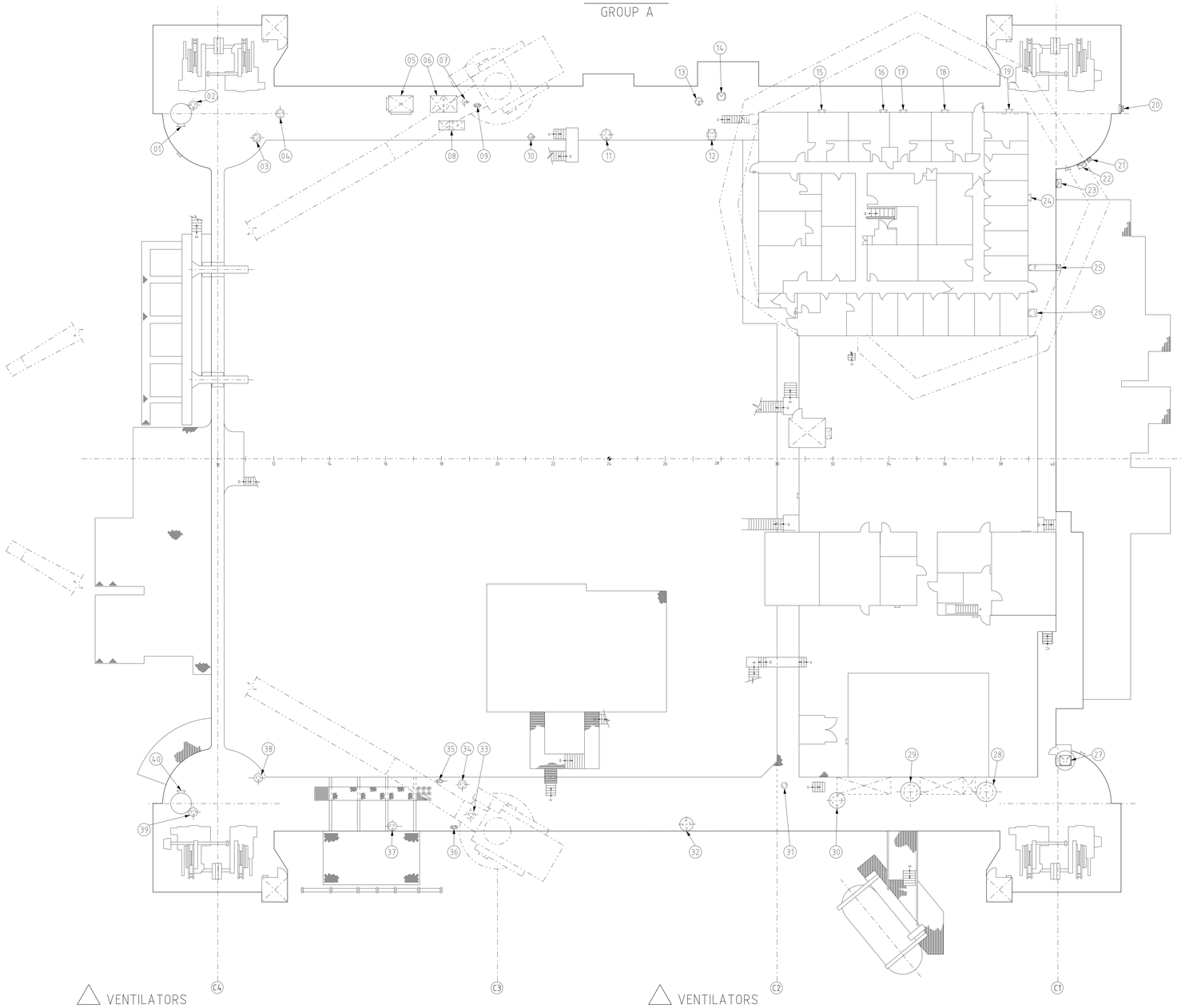

CONSTRUCTIVE STANDARD

HALL VENTILATOR
WITH HINGED COVER (LOWER)



MUSH ROOM VENTILATOR
WITH DAMPER OR WEATHERTIGHT COVER

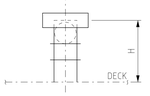

GOOSENECK VENTILATOR
WITH HINGED COVER

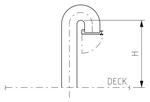

COWLHEAD VENTILATOR
WITH HINGED COVER

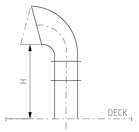

KEY PLAN

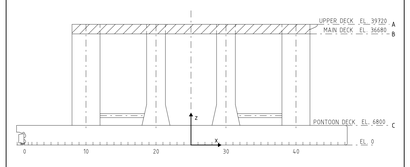

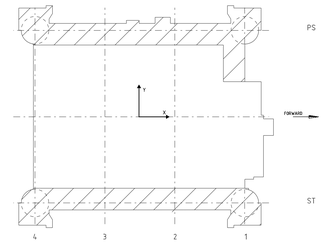

REFERENCE DOCUMENTS

DE-3010.10-1200-942-UTC-003 - GENERAL ARRANGEMENT - UPPER DECK
4060108 - VENTILATOR ARRANGEMENT (FOR HULL & MACH. PARTS)
1020155 - DAMAGE CONTROL PLAN

GENERAL NOTES

LEGEND

N DAMPER

△ VENTILATORS

ITEM	TAG	COMSTRUCTIVE STANDARD TYPE	COAMING		COMPARTIMENT	TYPE
			DIMENSION mm	HEIGHT ABOVE DECK (H) mm		
01	V36	TYPE 1	300x200	800	ELEVATOR TRUNK	WALL VENT. WEATHER-TIGHT HINGED COVER
02	V34	TYPE 2	Ø 430	2300	POSITIONING MACHINE ROOM	MUSHROOM VENT. DAMPER
03	V32	TYPE 2	Ø 500	2300	POSITIONING MACHINE ROOM	MUSHROOM VENT. DAMPER
04	V31	TYPE 2	Ø 430	1030	SUB SEA TOOL	MUSHROOM VENT WEATHER-TIGHT MEDIATE COVER
05	V29	TYPE 1	1430x1300	1200	EMERGENCY GEN. ROOM	WALL VENT. WEATHER-TIGHT HINGED COVER
06	V28	TYPE 3	1350x1050	1300	EMERGENCY GEN. ROOM	GOOSENECK VENT WEATHER-TIGHT HINGED COVER
07	V23	TYPE 2	Ø 470	1516	EMERGENCY GEN. ROOM	MUSHROOM VENT WEATHER-TIGHT MEDIATE COVER
08	V25	TYPE 3	1000x760	1280	EMERGENCY GEN. ROOM	GOOSENECK VENT WEATHER-TIGHT HINGED COVER
09	V21	TYPE 3	Ø 100	760	PAINT LKR.	GOOSENECK VENT WEATHER-TIGHT HINGED COVER
10	-	TYPE 2	Ø 330	2000	LAUNDRY	MUSHROOM VENT WEATHER-TIGHT MEDIATE COVER
11	V20	TYPE 2	Ø 600	2150	AIR COND. UNIT. & F.W. GEN. ROOM	MUSHROOM VENT WEATHER-TIGHT MEDIATE COVER
12	V17	TYPE 1	840x560	760	AIR COND. UNIT. & F.W. GEN. ROOM	WALL VENT. WEATHER-TIGHT HINGED COVER
13	V18	TYPE 2	Ø 600	2150	AIR COND. UNIT. & F.W. GEN. ROOM	MUSHROOM VENT WEATHER-TIGHT MEDIATE COVER
14	V16	TYPE 1	610x570	760	AIR COND. UNIT. & F.W. GEN. ROOM	WALL VENT. WEATHER-TIGHT HINGED COVER
15	V11	TYPE 1	300x300	760	LAUNDRY	WALL VENT. WEATHER-TIGHT HINGED COVER
16	V10	TYPE 1	300x300	760	LAUNDRY	WALL VENT. WEATHER-TIGHT HINGED COVER
17	V9	TYPE 1	300x300	760	MOVIE/CARD ROOM	WALL VENT. WEATHER-TIGHT HINGED COVER
18	V8	TYPE 1	300x300	760	PASSAGE	WALL VENT. WEATHER-TIGHT HINGED COVER
19	V7	TYPE 1	300x300	760	PIPE SPACE	WALL VENT. WEATHER-TIGHT HINGED COVER
20	V47	TYPE 1	-	1375	SEWAGE PLANT ROOM	WALL VENT. WEATHER-TIGHT HINGED COVER

△ VENTILATORS

ITEM	TAG	COMSTRUCTIVE STANDARD TYPE	COAMING		COMPARTIMENT	TYPE
			DIMENSION mm	HEIGHT ABOVE DECK (H) mm		
21	V1	TYPE 1	-	760	DAY ROOM	WALL VENT. WEATHER-TIGHT HINGED COVER
22	V48	TYPE 4	-	1400	SEWAGE PLANT ROOM	COWL HEAD VENT. WEATHER-TIGHT HINGED COVER
23	V3	TYPE 1	-	760	MESS ROOM	WALL VENT. WEATHER-TIGHT HINGED COVER
24	V4	TYPE 1	-	760	GALLEY	WALL VENT. WEATHER-TIGHT HINGED COVER
25	V5	TYPE 1	-	760	GALLEY	WALL VENT. WEATHER-TIGHT HINGED COVER
26	V6	TYPE 1	-	760	GALLEY	WALL VENT. WEATHER-TIGHT HINGED COVER
27	V2	TYPE 2	-	760	AIR COMP. SPACE	MUSHROOM VENT WEATHER-TIGHT DAMPER
28	V12	TYPE 2	-	1060	AIR COMP. SPACE	MUSHROOM VENT WEATHER-TIGHT MEDIATE COVER
29	V13	TYPE 2	-	1165	AIR COMP. SPACE	MUSHROOM VENT WEATHER-TIGHT MEDIATE COVER
30	V14	TYPE 2	-	1070	AIR COMP. SPACE	MUSHROOM VENT WEATHER-TIGHT MEDIATE COVER
31	V15	TYPE 2	-	1025	PURIFIRE ROOM	MUSHROOM VENT WEATHER-TIGHT MEDIATE COVER
32	V19	TYPE 2	-	1060	WORK SHOP	MUSHROOM VENT WEATHER-TIGHT MEDIATE COVER
33	V22	TYPE 2	-	925	CO2 ROOM	MUSHROOM VENT WEATHER-TIGHT MEDIATE COVER
34	V24	TYPE 2	-	1030	CO2 ROOM	MUSHROOM VENT WEATHER-TIGHT MEDIATE COVER
35	V27	TYPE 3	-	760	FIRE EQUIPMENT LKR.	GOOSENECK VENT WEATHER-TIGHT HINGED COVER
36	V26	TYPE 3	-	760	FIRE EQUIPMENT LKR.	GOOSENECK VENT WEATHER-TIGHT HINGED COVER
37	V30	TYPE 2	-	1030	DRILL EQUIPMENT STORE	MUSHROOM VENT WEATHER-TIGHT MEDIATE COVER
38	V33	TYPE 2	-	2800	POSITIONING MACHINE ROOM	MUSHROOM VENT. DAMPER
39	V35	TYPE 2	-	2300	POSITIONING MACHINE ROOM	MUSHROOM VENT. DAMPER
40	V37	TYPE 1	300x300	800	ELEVATOR TRUNK	WALL VENT. WEATHER-TIGHT HINGED COVER

REV.	DESCRIÇÃO	DATA	EXEC.	VERIF.	APROV.
A	AS BUILT COM REVISÃO GERAL PELO B.T.	06/02/04	TECNITAS	SILVIO	M.RAMOS
0	EMISSÃO INICIAL	09/04/03	TECNITAS	SILVIO	M.RAMOS

AS INFORMAÇÕES DESTE DOCUMENTO SÃO PROPRIEDADE DA PETROBRAS, SENDO PROIBOA A UTILIZAÇÃO FORA DA SUA FINALIDADE.
FORMULÁRIO PADRONIZADO PELA NORMA PETROBRAS N-381 - REV.F.

TECNITAS DO BRASIL LTDA.
Nº DO CONTRATO: 101.2.013.02-2
RESPONSÁVEL TÉCNICO: CESAR A. BRACET
Nº DO CREA: 83-1-02202-D

PETRÓLEO BRASILEIRO S.A. PETROBRAS

E&P-UN-BC/ST/EIS

CLIENTE: UN-BC/ATP-N/OP-P9

PROGRAMA: GERENCIAMENTO INTEGRADO DE ENGENHARIA NAVAL (GIEN)

AREA: PETROBRAS IX

TITULO: KIT SALVAGE GROUP A
DAMPERS ARRANGEMENT AND CONSTRUCTIVE STANDARD
ARRANJO DE DAMPERS E PADRÃO CONSTRUTIVO

PROJ.	DES.	VERIF.	APROV.
TECNITAS	FELIPE ARAUJO	SILVIO	M. RAMOS
ESCALA 1 : 200	AS.	SEP.	FOLHA 03 de 30
DATA 09/04/03	NÚMERO DE-3010.10-5430-980-TNA-001		

COPIA NAO CONTROLADA

A1 = 594x841

UPPER DECK
GROUP A

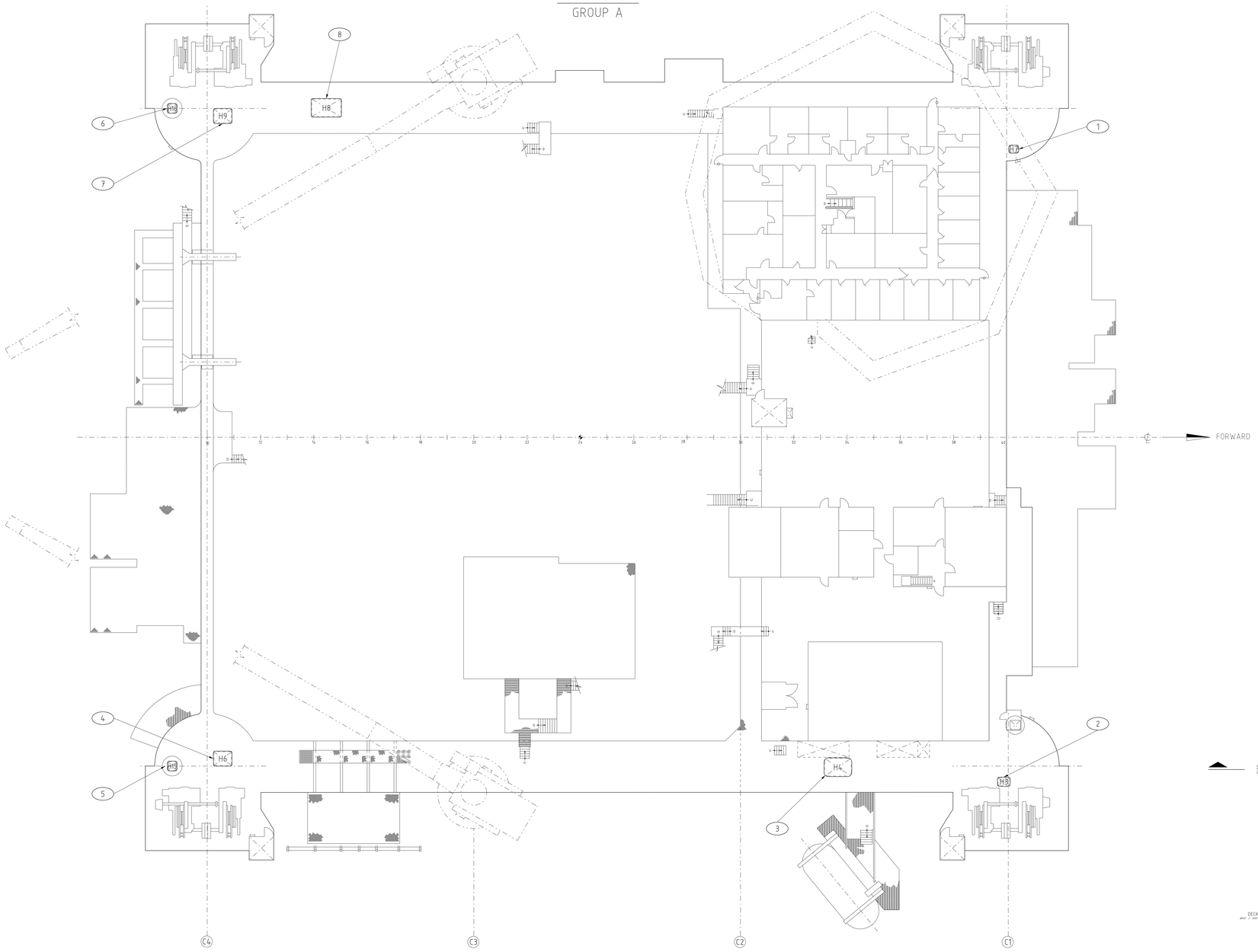

CONSTRUCTIVE STANDARD

TYPE 1 (H7)

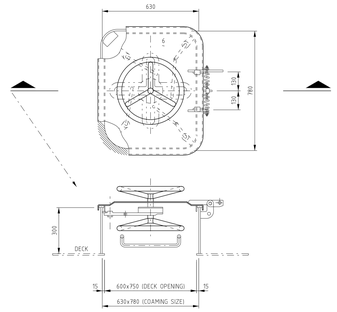

TYPE 2 (H3)

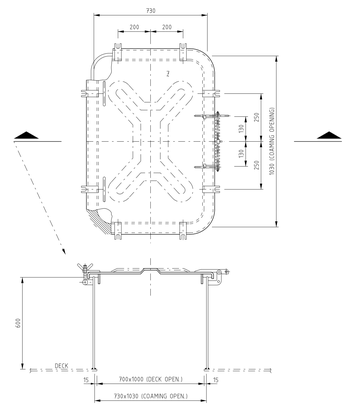

TYPE 3 (H4)

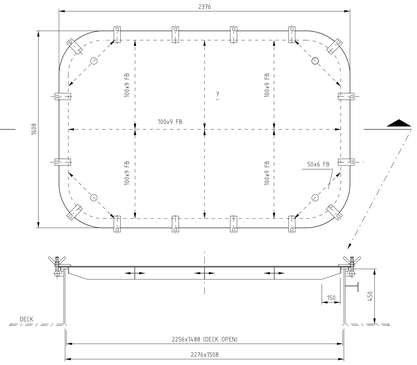

TYPE 6 (H8)

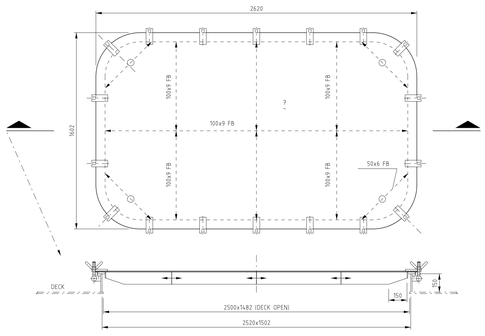

TYPE 5 (H15,H16)

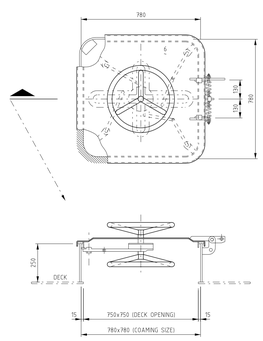

TYPE 4 (H6,H9)

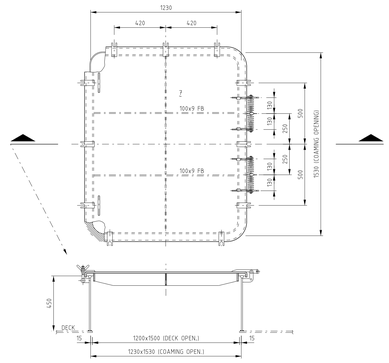

HATCHES

ITEM	TAG	COAMING		CONSTRUCTIVE STANDARD TYPE	COMPARTMENT ACCESS	CLOSING APPLIANCES	
		DIMENSION mm	HEIGHT ABOVE DECK (H) mm			GASKET	SECURING DEVICE
1	H7	750x600	300	TYPE 1	ESCAPE TRUNK	NEOPRENE 13x35 50/60 SHORES HARDNESS	HANDLE & GEAR
2	H3	1000x700	600	TYPE 2	COMPRESSOR SPACE	NEOPRENE 13x35 50/60 SHORES HARDNESS	8 BUTTERFLY NUT
3	H4	2255x1500	450	TYPE 3	COMPRESSOR SPACE	NEOPRENE 15x60 50/60 SHORES HARDNESS	16 BUTTERFLY NUT
4	H6	1500x1200	450	TYPE 4	ROPE STORE	NEOPRENE 13x35 50/60 SHORES HARDNESS	12 BUTTERFLY NUT
5	H15	750x750	250	TYPE 5	ELEVATOR TRUNK TOP	-	HANDLE & GEAR
6	H16	750x750	250	TYPE 5	ELEVATOR TRUNK TOP	-	HANDLE & GEAR
7	H9	1500x1200	450	TYPE 4	ROPE STORE	NEOPRENE 13x35 50/60 SHORES HARDNESS	12 BUTTERFLY NUT
8	H8	2500x1500	150	TYPE 6	SUB SEA TOOL	NEOPRENE 15x60 50/60 SHORES HARDNESS	18 BUTTERFLY NUT

KEY PLAN

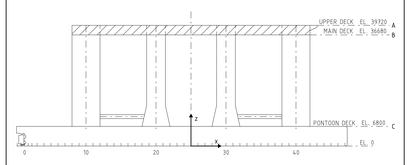

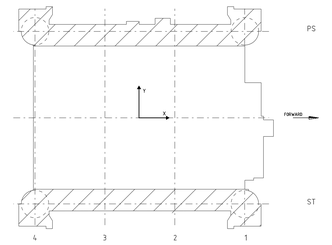

REFERENCE DOCUMENTS

DE-3010.10-1200-UTC-003 - GENERAL ARRANGEMENT - UPPER DECK

4200201 - ARRANGEMENT OF SMALL HATCH & STEEL DOOR

GENERAL NOTES

LEGEND

N HATCHES

REV.	DESCRIÇÃO	DATA	EXEC.	VERIF.	APROV.
A	AS BUILT COM REVISÃO GERAL PELO B.T.	06/02/04	TECNITAS	SILVIO	M.RAMOS
0	EMISSÃO INICIAL	09/04/03	TECNITAS	SILVIO	M.RAMOS

AS INFORMAÇÕES DESTE DOCUMENTO SÃO PROPRIEDADE DA PETROBRAS, SENDO PROIBIDA A UTILIZAÇÃO FORA DA SUA FINALIDADE.
FORMULÁRIO PADRONIZADO PELA NORMA PETROBRAS N-381 - REV.F.

TECNITAS DO BRASIL LTDA.

Nº DO CONTRATO: 101.2.013.02-2
RESPONSÁVEL TÉCNICO: CESAR A. BRACET
Nº DO CREA: 83-1-02202-D

PETRÓLEO BRASILEIRO S.A. PETROBRAS

E&P-UN-BC/ST/EIS

CLIENTE: UN-BC/ATP-N/OP-P9

PROGRAMA: GERENCIAMENTO INTEGRADO DE ENGENHARIA NAVAL (GIEN)

AREA: PETROBRAS IX

TITULO: KIT SALVAGE GROUP A
HATCHES ARRANGEMENT AND CONSTRUCTIVE ATANDARD
ARRANJO DE ESCOTILHÕES E PADRÃO CONSTRUTIVO

PROJ.	DES.	VERIF.	APROV.
TECNITAS	FELIPE ARAUJO	SILVIO	M. RAMOS
ESCALA 1 : 200	AS.	SEP.	FOLHA 04 de 30

DATA: 09/04/03

NÚMERO: DE-3010.10-5430-980-TNA-001

A1 = 594x841
COPIA NAO CONTROLADA

UPPER DECK
GROUP A

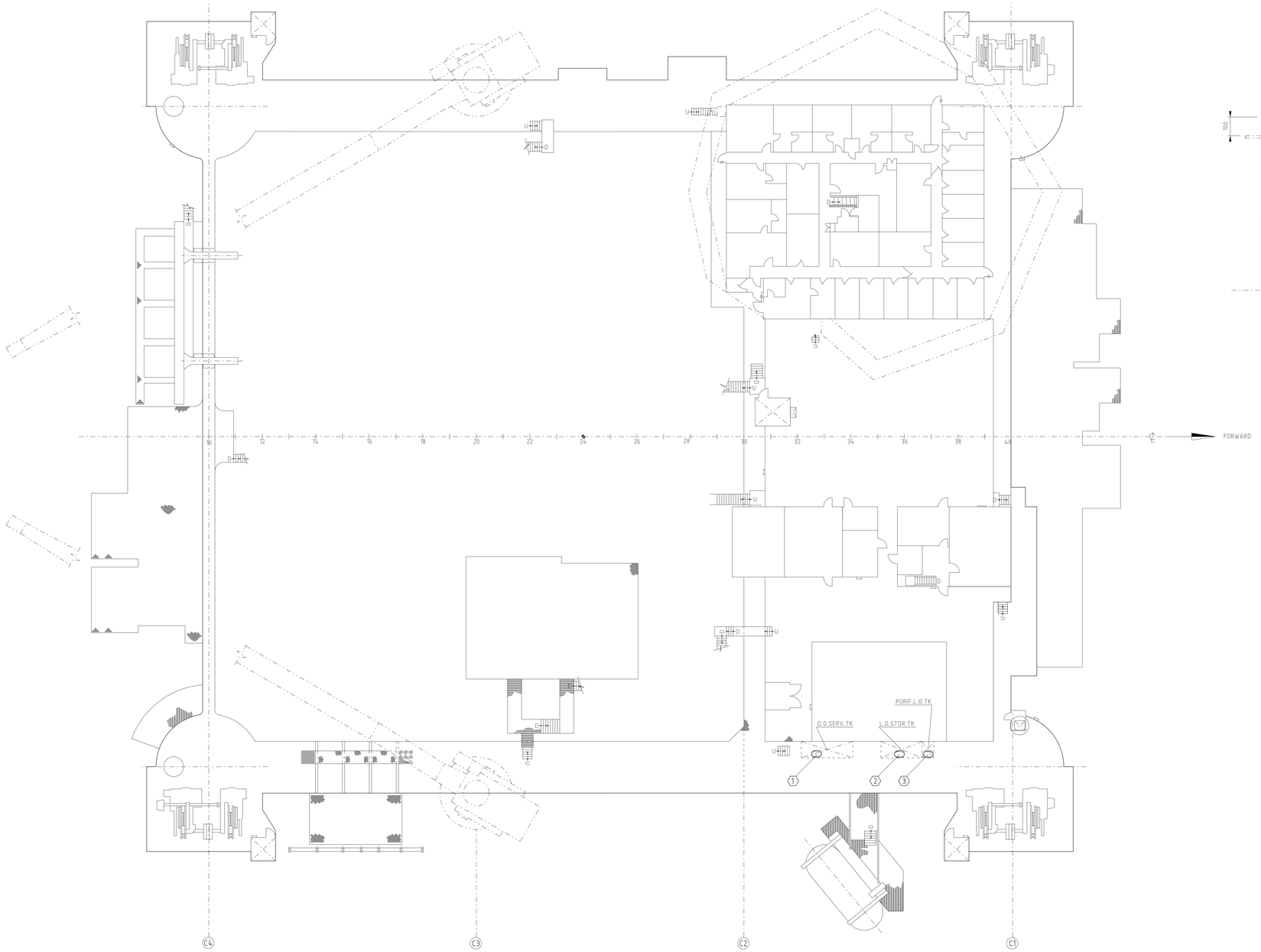

CONSTRUCTIVE STANDARD

TYPE 1

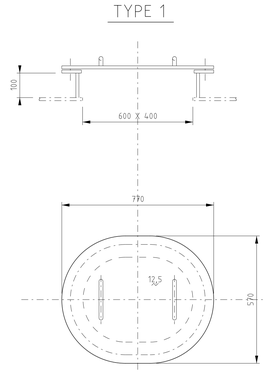

KEY PLAN

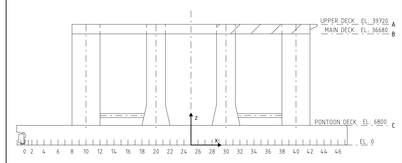

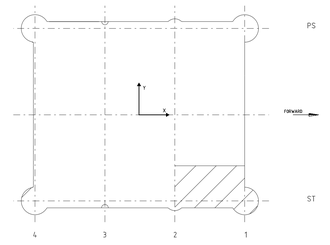

REFERENCE DOCUMENTS

DE-3010.10-1200-942-UTC-003 - GENERAL ARRANGEMENT - UPPER DECK

4200210 - MANHOLE ARRANGEMENT

GENERAL NOTES

LEGEND

N MANHOLE

MANHOLES

ITEM	ABBREVIATED NAME ON MANHOLE COVER	COAMING		CONSTRUCTIVE STANDARD TYPE	COMPARTMENT ACCESS	CLOSING APPLIANCES	
		DIMENSION mm	HEIGHT ABOVE DECK (H) mm			GASKET	SECURING DEVICE
1	D.O.SERV.TK	600x400	100	TYPE 1	D.OIL SER.TK.	NEOPRENE	24 BOLTS M20
2	L.O.STOR.TK	600x400	100	TYPE 1	L. OIL STOR. TK.	NEOPRENE	24 BOLTS M20
3	PURIF.L.O.TK	600x400	100	TYPE 1	PURIF. L. OIL TK.	NEOPRENE	24 BOLTS M20

REV.	DESCRIÇÃO	DATA	EXEC.	VERIF.	APROV.
A	AS BUILT COM REVISÃO GERAL PELO B.T.	06/02/04	TECNITAS	SILVIO	M.RAMOS
0	EMISSÃO INICIAL	09/04/03	TECNITAS	SILVIO	M.RAMOS

AS INFORMAÇÕES DESTE DOCUMENTO SÃO PROPRIEDADE DA PETROBRAS, SENDO PROIBIDA A UTILIZAÇÃO FORA DA SUA FINALIDADE.
FORMULÁRIO PADRONIZADO PELA NORMA PETROBRAS N-381 - REV.F.

TECNITAS DO BRASIL LTDA.

Nº DO CONTRATO: 101.2.013.02-2
RESPONSÁVEL TÉCNICO: CESAR A. BRACET
Nº DO CREA: 83-1-02202-D

PETRÓLEO BRASILEIRO S.A. PETROBRAS

E&P-UN-BC/ST/EIS

CLIENTE: UN-BC/ATP-N/OP-P9

PROGRAMA: GERENCIAMENTO INTEGRADO DE ENGENHARIA NAVAL (GIEN)

AREA: PETROBRAS IX

TITULO: KIT SALVAGE GROUP A
MANHOLES ARRANGEMENT AND CONSTRUCTIVE STANDARD
ARRANJO DE PORTAS DE VISITA E PADRÃO CONSTRUTIVO

PROJ.	DES.	VERIF.	APROV.
TECNITAS	FELIPE ARAUJO	SILVIO	M. RAMOS
ESCALA: 1 : 200	AS.	SEP.	FOLHA: 05 de 30
DATA: 09/04/03	NÚMERO: DE-3010.10-5430-980-TNA-001		

COPIA NAO CONTROLADA

A1 = 594x841

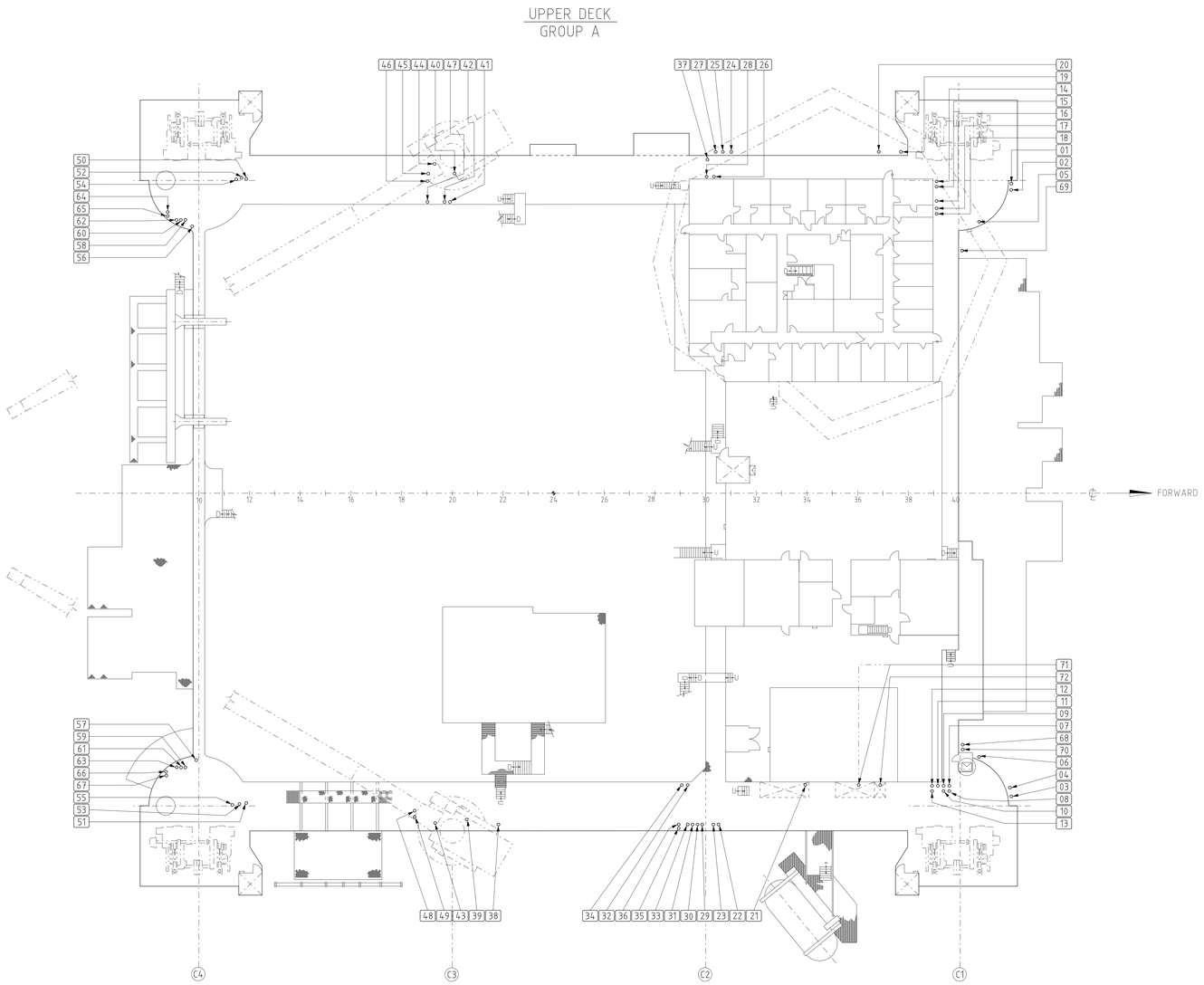

KEY PLAN

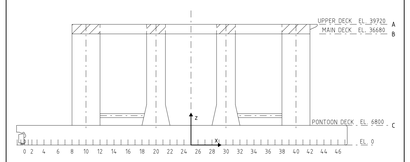

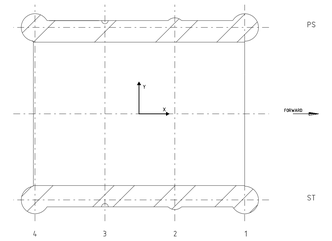

REFERENCE DOCUMENTS

DE-3010.10-1200-942-UTC-003 - GENERAL ARRANGEMENT - UPPER DECK

1020155 - DAMAGE CONTROL PLAN

5E3A024 - AIR VENT & SOUNDING PIPING

GENERAL NOTES

LEGEND

N AIR PIPES (VENTS)

AIR PIPES (VENTS)

ITEM	TAG	DECK	COMPARTMENT	PIPE ABOVE DECK HEIGHT	PIPE ABOVE DECK DIMENSION mm	TYPE OF CLOSING APPLIANCE	REFERENCE TO STANDARD OF DRAWING
01	AP 1	UPPER DECK (PS)	BALLAST TK. PT-2	950	10''	FLOAT CHECK (NO RETURN)	
02	AP 2	UPPER DECK (PS)	BALLAST TK. PT-1	450	10''	FLOAT CHECK (NO RETURN)	
03	AP 3	UPPER DECK (SB)	BALLAST TK. ST-1	950	10''	FLOAT CHECK (NO RETURN)	
04	AP 4	UPPER DECK (SB)	FUEL OIL TK. ST-2	450	4''	FLOAT CHECK (NO RETURN)	
05	AP 5	UPPER DECK (PS)	FUEL OIL TK. PT-3	610	4''	FLOAT CHECK (NO RETURN)	
06	AP 6	UPPER DECK (SB)	BALLAST TK. ST-3	450	10''	FLOAT CHECK (NO RETURN)	
07	AP 7	UPPER DECK (SB)	DECK 4 VOID (1S COL.)	450	2''	FLOAT CHECK (NO RETURN)	
08	AP 8	UPPER DECK (SB)	DECK 3 VOID (1S COL.)	450	2''	FLOAT CHECK (NO RETURN)	
09	AP 9	UPPER DECK (SB)	DECK 5 VOID (1S COL.)	450	2''	FLOAT CHECK (NO RETURN)	
10	AP 10	UPPER DECK (SB)	LEAK OIL TK.	450	2''	FLOAT CHECK (NO RETURN)	
11	AP 11	UPPER DECK (SB)	DECK 2 VOID (1S COL.)	450	2''	FLOAT CHECK (NO RETURN)	
12	AP 12	UPPER DECK (SB)	DECK 4 1/2 VOID (1S COL.)	450	2''	FLOAT CHECK (NO RETURN)	
13	AP 13	UPPER DECK (SB)	WASTE OIL SERVICE TK.	450	-	FLOAT CHECK (NO RETURN)	
14	AP 14	UPPER DECK (PS)	DECK 2 VOID (1P COL.)	450	2''	FLOAT CHECK (NO RETURN)	
15	AP 15	UPPER DECK (PS)	DECK 4 1/2 VOID (1P COL.)	450	2''	FLOAT CHECK (NO RETURN)	
16	AP 16	UPPER DECK (PS)	DECK 5 VOID (1P COL.)	450	2''	FLOAT CHECK (NO RETURN)	
17	AP 17	UPPER DECK (PS)	DECK 4 VOID (1P COL.)	450	2''	FLOAT CHECK (NO RETURN)	
18	AP 18	UPPER DECK (PS)	DECK 3 VOID (1P COL.)	450	2''	FLOAT CHECK (NO RETURN)	
19	AP 19	UPPER DECK (PS)	POTABLE WATER TK. PT-4	450	4''	FLOAT CHECK (NO RETURN)	
20	AP 20	UPPER DECK (PS)	BALLAST TK. PT-5	450	10''	FLOAT CHECK (NO RETURN)	
21	AP 21	UPPER DECK (SB)	FUEL OIL SERVICE TK.	450	2½''	FLOAT CHECK (NO RETURN)	
22	AP 22	UPPER DECK (SB)	DECK 2 VOID (2S COL.)	450	2''	FLOAT CHECK (NO RETURN)	
23	AP 23	UPPER DECK (SB)	DRILL WATER TK. ST-5	450	10''	FLOAT CHECK (NO RETURN)	
24	AP 24	UPPER DECK (PS)	BALLAST TK. PT-7 & 18	450	10''	FLOAT CHECK (NO RETURN)	
25	AP 25	UPPER DECK (PS)	BALLAST TK. PT-6	450	10''	FLOAT CHECK (NO RETURN)	

AIR PIPES (VENTS)

ITEM	TAG	DECK	COMPARTMENT	PIPE ABOVE DECK HEIGHT	PIPE ABOVE DECK DIMENSION mm	TYPE OF CLOSING APPLIANCE	REFERENCE TO STANDARD OF DRAWING
26	AP 26	UPPER DECK (PS)	POTABLE WATER TK.	450	4''	FLOAT CHECK (NO RETURN)	
27	AP 27	UPPER DECK (PS)	BALLAST TK. PT-8	450	10''	FLOAT CHECK (NO RETURN)	
28	AP 28	UPPER DECK (PS)	DECK 2 VOID (2P COL.)	450	2''	FLOAT CHECK (NO RETURN)	
29	AP 29	UPPER DECK (SB)	FUEL OIL TK. ST-8	450	4''	FLOAT CHECK (NO RETURN)	
30	AP 30	UPPER DECK (SB)	BALLAST TK. ST-7	450	10''	FLOAT CHECK (NO RETURN)	
31	AP 31	UPPER DECK (SB)	BALLAST TK. ST-6 & 18	450	2''	FLOAT CHECK (NO RETURN)	
32	AP 32	UPPER DECK (SB)	FUEL OIL STORAGE TK.	450	4''	FLOAT CHECK (NO RETURN)	
33	AP 33	UPPER DECK (SB)	BALLAST TK. ST-9	450	10''	FLOAT CHECK (NO RETURN)	
34	AP 34	UPPER DECK (SB)	WASTE OIL TK.	450	2''	FLOAT CHECK (NO RETURN)	
35	AP 35	UPPER DECK (SB)	BILGE HOLDING TK.	450	2''	FLOAT CHECK (NO RETURN)	
36	AP 36	UPPER DECK (SB)	SEA WATER TK.	450	2''	FLOAT CHECK (NO RETURN)	
37	AP 37	UPPER DECK (PS)	FUEL OIL TK. PT-9	620	4''	FLOAT CHECK (NO RETURN)	
38	AP 38	UPPER DECK (SB)	DECK 2 VOID (3S COL.)	450	2''	FLOAT CHECK (NO RETURN)	
39	AP 39	UPPER DECK (SB)	DRILL WAT. TK. ST-10 & 19	850	10''	FLOAT CHECK (NO RETURN)	
40	AP 40	UPPER DECK (PS)	BALLAST TK. PT-10	850	10''	FLOAT CHECK (NO RETURN)	
41	AP 41	UPPER DECK (PS)	DECK DRILL WATER TK.	450	4''	FLOAT CHECK (NO RETURN)	
42	AP 42	UPPER DECK (PS)	DRILL WAT.TK.PT-11 & 19	910	10''	FLOAT CHECK (NO RETURN)	
43	AP 43	UPPER DECK (SB)	FUEL OIL TK. ST-12	610	4''	FLOAT CHECK (NO RETURN)	
44	AP 44	UPPER DECK (PS)	BALLAST TK. PT-12	850	10''	FLOAT CHECK (NO RETURN)	
45	AP 45	UPPER DECK (PS)	BRAKE COOL. WATER TK.	450	2''	FLOAT CHECK (NO RETURN)	
46	AP 46	UPPER DECK (PS)	DECK 2 VOID (3P COL.)	450	2''	FLOAT CHECK (NO RETURN)	
47	AP 47	UPPER DECK (PS)	FUEL OIL TK. PT-13	610	4''	FLOAT CHECK (NO RETURN)	
48	AP 48	UPPER DECK (SB)	BALLAST TK. ST-13	850	10''	FLOAT CHECK (NO RETURN)	
49	AP 49	UPPER DECK (SB)	BALLAST TK. ST-11	850	10''	FLOAT CHECK (NO RETURN)	
50	AP 50	UPPER DECK (PS)	BALLAST TK. PT-15	850	10''	FLOAT CHECK (NO RETURN)	

AIR PIPES (VENTS)

ITEM	TAG	DECK	COMPARTMENT	PIPE ABOVE DECK HEIGHT	PIPE ABOVE DECK DIMENSION mm	TYPE OF CLOSING APPLIANCE	REFERENCE TO STANDARD OF DRAWING
51	AP 51	UPPER DECK (SB)	BALLAST TK. ST-14	850	10''	FLOAT CHECK (NO RETURN)	
52	AP 52	UPPER DECK (PS)	BALLAST TK. PT-14	850	10''	FLOAT CHECK (NO RETURN)	
53	AP 53	UPPER DECK (SB)	BALLAST TK. ST-15	850	10''	FLOAT CHECK (NO RETURN)	
54	AP 54	UPPER DECK (PS)	BALLAST TK. PT-20	850	10''	FLOAT CHECK (NO RETURN)	
55	AP 55	UPPER DECK (SB)	BALLAST TK. ST-20	850	10''	FLOAT CHECK (NO RETURN)	
56	AP 56	UPPER DECK (PS)	VOID (PORT PONTOON)	450	2''	FLOAT CHECK (NO RETURN)	
57	AP 57	UPPER DECK (SB)	VOID (STBD PONTOON)	450	2''	FLOAT CHECK (NO RETURN)	
58	AP 58	UPPER DECK (PS)	DECK 2 VOID (4P COL.)	450	2''	FLOAT CHECK (NO RETURN)	
59	AP 59	UPPER DECK (SB)	DECK 2 VOID (4S COL.)	450	2''	FLOAT CHECK (NO RETURN)	
60	AP 60	UPPER DECK (PS)	DECK 3 VOID (4P COL.)	450	2''	FLOAT CHECK (NO RETURN)	
61	AP 61	UPPER DECK (SB)	DECK 3 VOID (4S COL.)	450	2''	FLOAT CHECK (NO RETURN)	
62	AP 62	UPPER DECK (PS)	DECK 4 VOID (4P COL.)	450	2''	FLOAT CHECK (NO RETURN)	
63	AP 63	UPPER DECK (SB)	DECK 4 VOID (4S COL.)	450	2''	FLOAT CHECK (NO RETURN)	
64	AP 64	UPPER DECK (PS)	DECK 5 VOID (4P COL.)	450	2''	FLOAT CHECK (NO RETURN)	
65	AP 65	UPPER DECK (PS)	DECK 4 1/2 VOID (4P COL.)	450	2''	FLOAT CHECK (NO RETURN)	
66	AP 66	UPPER DECK (SB)	DECK 4 1/2 VOID (4S COL.)	450	2''	FLOAT CHECK (NO RETURN)	
67	AP 67	UPPER DECK (SB)	DECK 5 VOID (4S COL.)	450	2''	FLOAT CHECK (NO RETURN)	
68	AP 68	UPPER DECK (SB)	BALLAST TK. ST-4	450	10''	FLOAT CHECK (NO RETURN)	
69	AP 69	UPPER DECK (PS)	BALLAST TK. PT-17	450	10''	FLOAT CHECK (NO RETURN)	
70	AP 70	UPPER DECK (SB)	BALLAST TK. ST-17	450	10''	FLOAT CHECK (NO RETURN)	
71	-	UPPER DECK (SB)	LUB. O. STORAGE EMD	450	2½''	FLOAT CHECK (NO RETURN)	
72	-	UPPER DECK (SB)	LUB. O. EMD FILT. (1S COL.)	450	2½''	FLOAT CHECK (NO RETURN)	

REV.	DESCRIÇÃO	DATA	EXEC.	VERIF.	APROV.
A	AS BUILT COM REVISÃO GERAL PELO B.T.	06/02/04	TECNITAS	SILVIO	M.RAMOS
0	EMISSÃO INICIAL	09/04/03	TECNITAS	SILVIO	M.RAMOS

AS INFORMAÇÕES DESTE DOCUMENTO SÃO PROPRIEDADE DA PETROBRAS, SENDO PROIBIDA A UTILIZAÇÃO FORA DA SUA FINALIDADE.
FORMULÁRIO PADRONIZADO PELA NORMA PETROBRAS N-381 - REV.F.

TECNITAS DO BRASIL LTDA.
Nº DO CONTRATO: 101.2.013.02-2
RESPONSÁVEL TÉCNICO: CESAR A. BRACET
Nº DO CREA: 83-1-02202-O

PETRÓLEO BRASILEIRO S.A. PETROBRAS

E&P-UN-BC/ST/EIS

CLIENTE: UN-BC/ATP-N/OP-P9

PROGRAMA: GERENCIAMENTO INTEGRADO DE ENGENHARIA NAVAL (GIEN)

AREA: PETROBRAS IX

TITULO: KIT SALVAGE GROUP A
AIR PIPE ARRANGEMENT
ARRANJO DE SUSPIROS

PROJ.	DES.	VERIF.	APROV.
TECNITAS	FELIPE ARAUJO	SILVIO	M. RAMOS

ESCALA	AS.	SEP.	FOLHA
1 : 250			06 de 30

DATA: 09/04/03

NÚMERO: DE-3010.10-5430-980-TNA-001

COPIA NAO CONTROLADA

A1 = 594x841

SIDE VIEW PORTSIDE
GROUP A

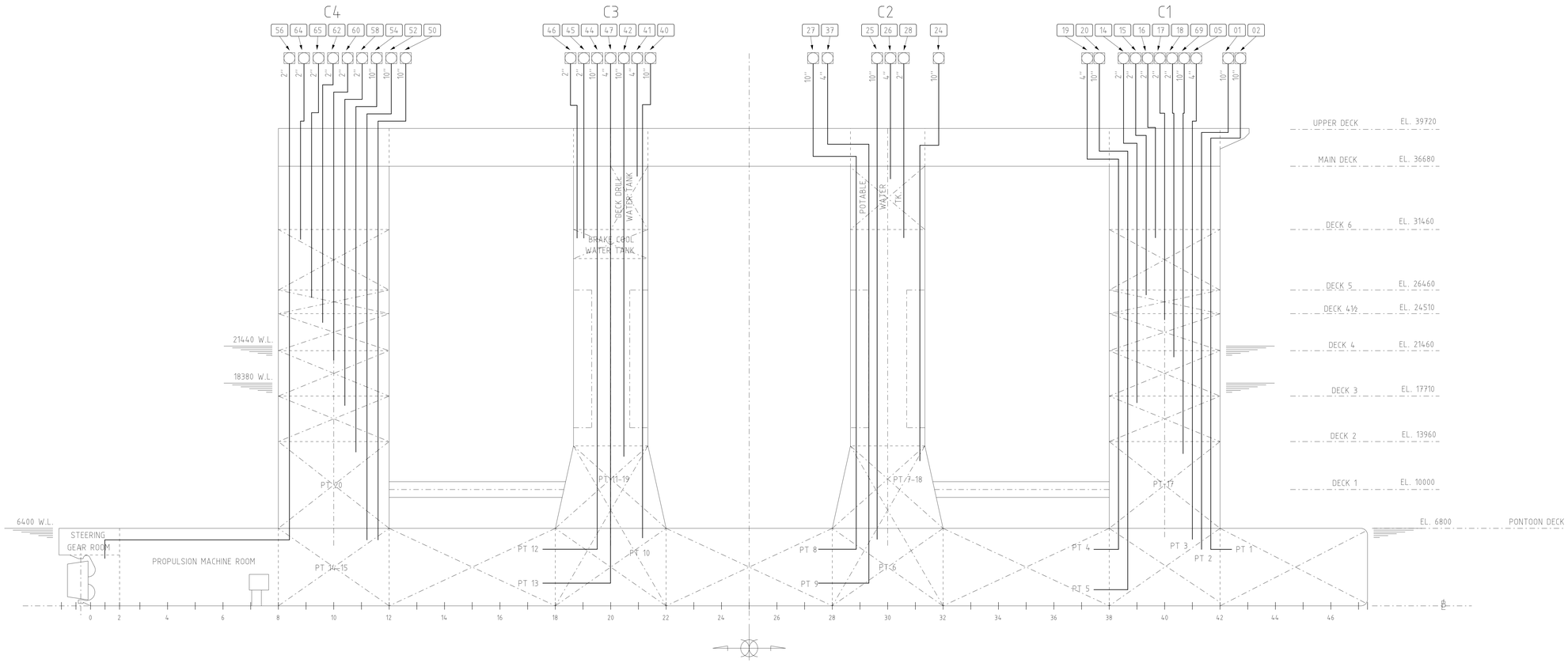

PONTOON PORTSIDE

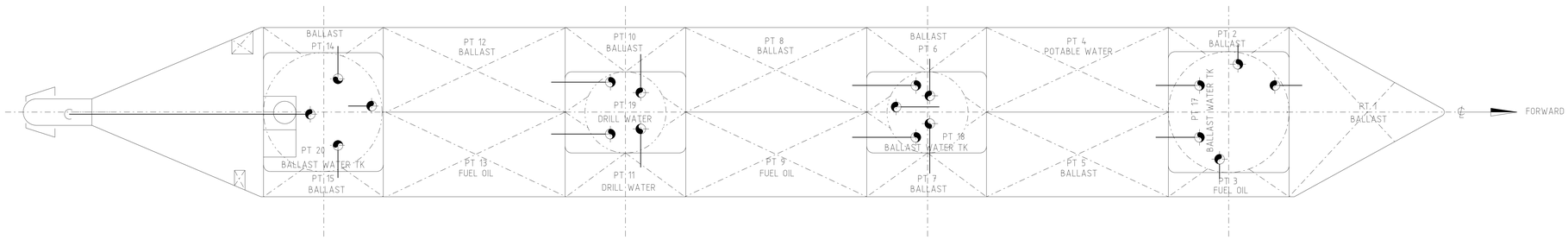

CONSTRUCTIVE STANDARD

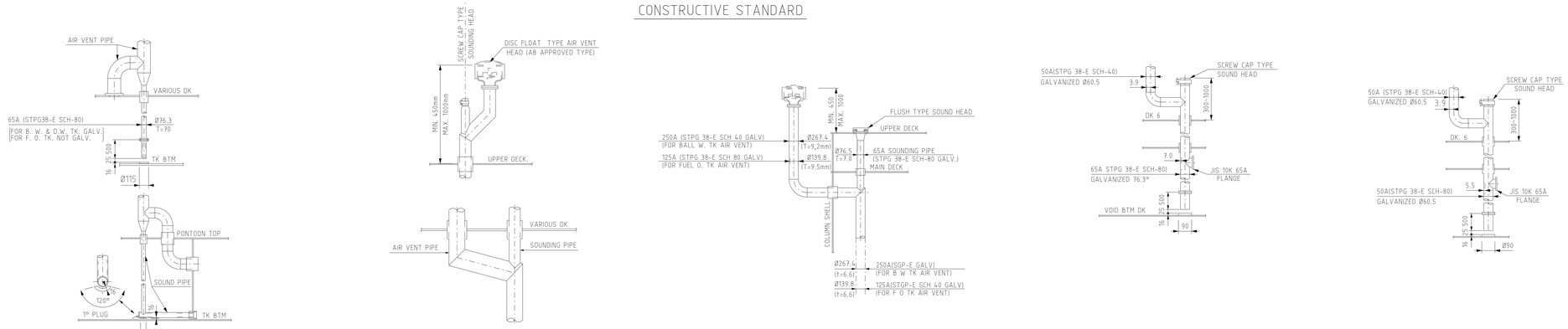

KEY PLAN

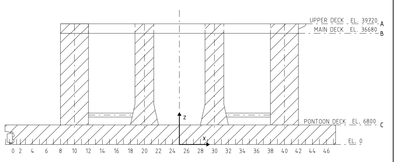

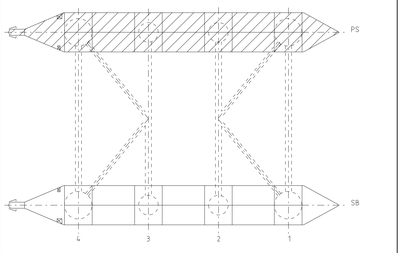

REFERENCE DOCUMENTS

DE-3010.10-1200-942-UTC-001 – GENERAL ARRANGEMENT PONTOON AND COLUMNS

5E3A024 – AIR VENT & SOUDING PIPING.

1020155 – DAMAGE CONTROL PLAN

GENERAL NOTES

LEGEND

N AIR PIPES (VENTS)

REV.	DESCRIÇÃO	DATA	EXEC.	VERIF.	APROV.
A	AS BUILT COM REVISÃO GERAL PELO B.T.	06/02/04	TECNITAS	SILVIO	M.RAMOS
0	EMISSÃO INICIAL	09/04/03	TECNITAS	SILVIO	M.RAMOS

AS INFORMAÇÕES DESTE DOCUMENTO SÃO PROPRIEDADE DA PETROBRAS, SENDO PROIBIDA A UTILIZAÇÃO FORA DA SUA FINALIDADE.
FORMULÁRIO PADRONIZADO PELA NORMA PETROBRAS N-381 – REV.F.

TECNITAS DO BRASIL LTDA.

Nº DO CONTRATO: 101.2.013.02-2

RESPONSÁVEL TÉCNICO: CESAR A. BRACET

Nº DO CREA: 83-1-02202-D

PETRÓLEO BRASILEIRO S.A. PETROBRAS

E&P-UN-BC/ST/EIS

CLIENTE: UN-BC/ATP-N/OP-P9

PROGRAMA: GERENCIAMENTO INTEGRADO DE ENGENHARIA NAVAL (GIEN)

AREA: PETROBRAS IX

TITULO: KIT SALVAGE GROUP A
AIR PIPE SYSTEM AND CONSTRUCTIVE STANDARD (PS)
SISTEMA DE SUSPIRO E PADRÕES CONSTRUTIVOS (BB)

PROJ.	DES.	VERIF.	APROV.
TECNITAS	FELIPE ARAUJO	SILVIO	M. RAMOS
ESCALA 1 : 200	AS.	SEP.	FOLHA 07 de 30

DATA 09/04/03

NÚMERO DE-3010.10-5430-980-TNA-001

COPIA NAO CONTROLADA

A1 = 594x841

SIDE VIEW STARBOARD
GROUP A

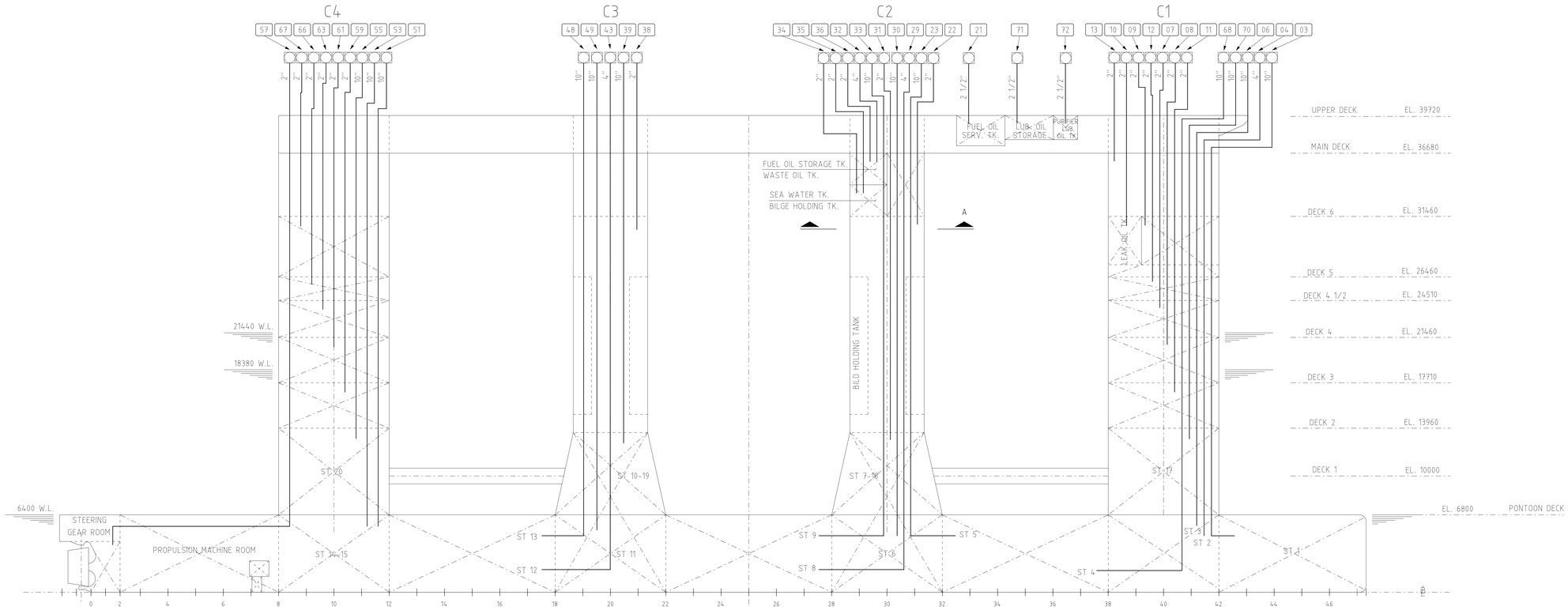

SECTION A

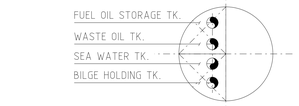

PONTOON STARBOARD

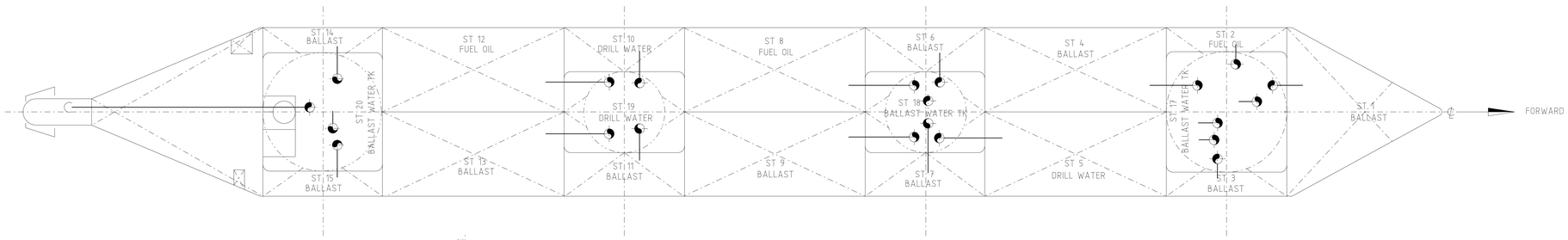

CONSTRUCTIVE STANDARD

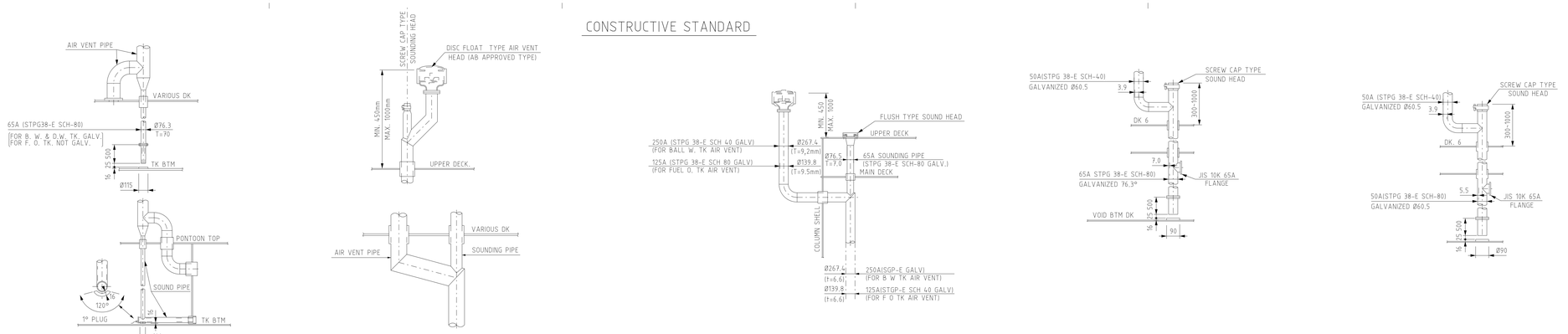

KEY PLAN

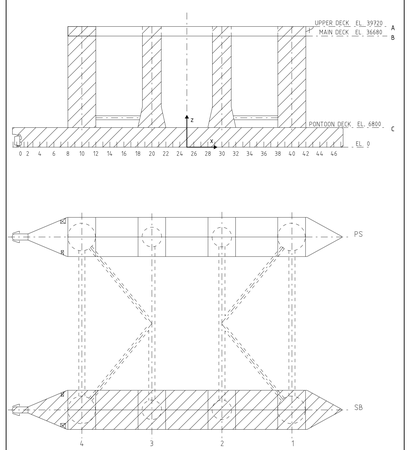

REFERENCE DOCUMENTS

DE-3010.10-1200-942-UTC-001 - GENERAL ARRANGEMENT PONTOON AND COLUMNS
5E3A024 - AIR VENT & SOUDING PIPING.
1020155 - DAMAGE CONTROL PLAN

GENERAL NOTES

LEGEND

N AIR PIPES (VENTS)

REV.	DESCRIÇÃO	DATA	EXEC.	VERIF.	APROV.
A	AS BUILT COM REVISÃO GERAL PELO B.T.	06/02/04	TECNITAS	SILVIO	M.RAMOS
0	EMISSÃO INICIAL	09/04/03	TECNITAS	SILVIO	M.RAMOS

AS INFORMAÇÕES DESTE DOCUMENTO SÃO PROPRIEDADE DA PETROBRAS, SENDO PROIBIDA A UTILIZAÇÃO FORA DA SUA FINALIDADE.
FORMULÁRIO PADRONIZADO PELA NORMA PETROBRAS N-381 - REV.F.

TECNITAS DO BRASIL LTDA.

Nº DO CONTRATO: 101.2.013.02-2
RESPONSÁVEL TÉCNICO: CESAR A. BRACET
Nº DO CREA: 83-1-02202-D

PETRÓLEO BRASILEIRO S.A. PETROBRAS

E&P-UN-BC/ST/EIS

CLIENTE: UN-BC/ATP-N/OP-P9

PROGRAMA: GERENCIAMENTO INTEGRADO DE ENGENHARIA NAVAL (GIEN)

AREA: PETROBRAS IX

TITULO: KIT SALVAGE GROUP A
AIR PIPE SYSTEM AND CONSTRUCTIVE STANDARD (SB)
SISTEMA DE SUSPIRO E PADRÕES CONSTRUTIVOS (BE)

PROJ.	DES.	VERIF.	APROV.
TECNITAS	FELIPE ARAUJO	SILVIO	M. RAMOS
ESCALA: 1 : 200	AS.	SEP.	FOLHA: 08 de 30
DATA: 09/04/03	NÚMERO: DE-3010.10-5430-980-TNA-001		

COPIA NAO CONTROLADA

A1 = 594x841

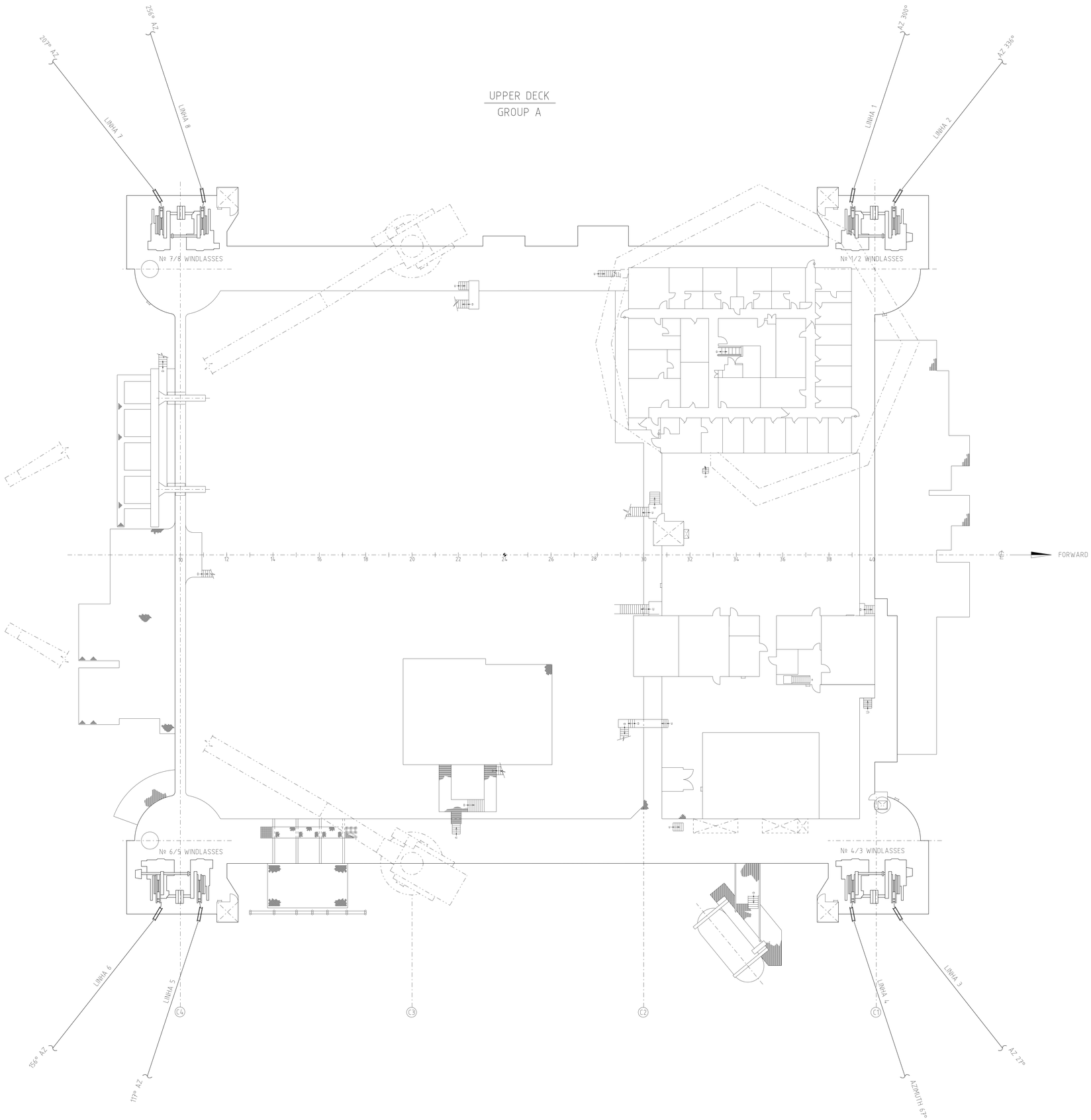

KEY PLAN

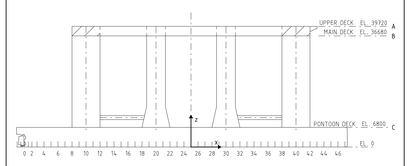

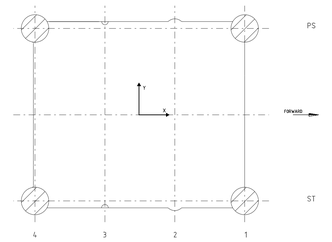

REFERENCE DOCUMENTS

DE-3010.10-1200-942-UTC-003 - GENERAL ARRANGEMENT-UPPER DECK
4020210 - MOORING AND TOWING ARRANGEMENT

GENERAL NOTES

LEGEND

REV.	DESCRIÇÃO	DATA	EXEC.	VERIF.	APROV.
A	AS BUILT COM REVISÃO GERAL PELO B.T.	06/02/04	TECNITAS	SILVIO	M.RAMOS
0	EMISSÃO INICIAL	09/04/03	TECNITAS	SILVIO	M.RAMOS

AS INFORMAÇÕES DESTE DOCUMENTO SÃO PROPRIEDADE DA PETROBRAS, SENDO PROIBIDA A UTILIZAÇÃO FORA DA SUA FINALIDADE.
FORMULÁRIO PADRONIZADO PELA NORMA PETROBRAS N-381 - REV.F.

TECNITAS DO BRASIL LTDA.
Nº DO CONTRATO: 101.2.013.02-2
RESPONSÁVEL TÉCNICO: CESAR A. BRACET
Nº DO CREA: 83-1-02202-D

PETRÓLEO BRASILEIRO S.A. PETROBRAS
E&P-UN-BC/ST/EIS

CLIENTE: UN-BC/ATP-N/OP-P9

PROGRAMA: GERENCIAMENTO INTEGRADO DE ENGENHARIA NAVAL (GIEN)

AREA: PETROBRAS IX

TITULO: KIT SALVAGE GROUP A
ANCHORING ARRANGEMENT
ARRANJO DE ANCORAGEM

PROJ.	DES.	VERIF.	APROV.
TECNITAS	FELIPE ARAUJO	SILVIO	M. RAMOS
ESCALA: 1 : 200	AS.	SEP.	FOLHA: 09 de 30
DATA: 09/04/03	NÚMERO: DE-3010.10-5430-980-TNA-001		

COPIA NAO CONTROLADA

STARBOARD (SIDE VIEW)
GROUP A

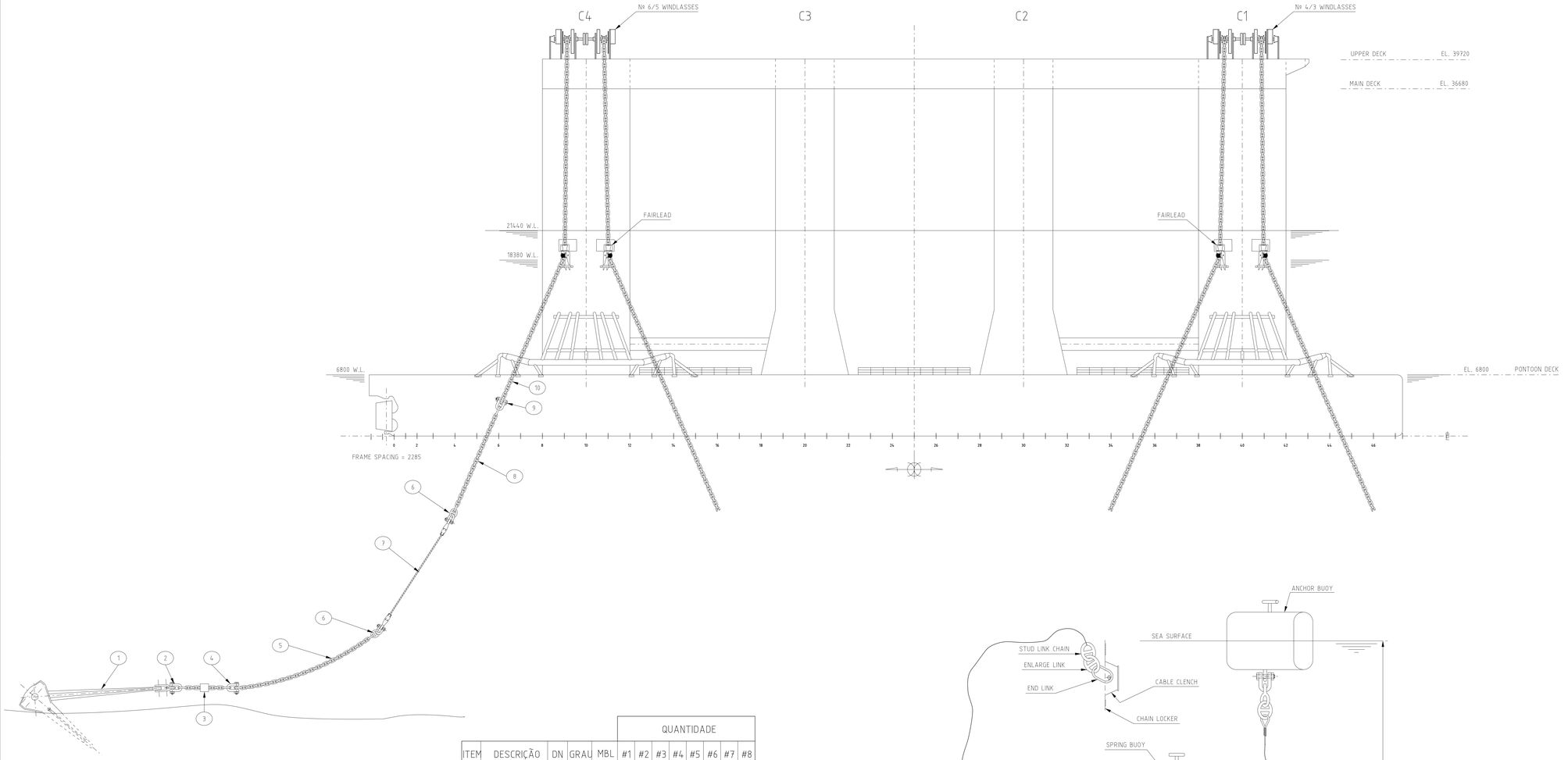

					QUANTIDADE							
ITEM	DESCRIÇÃO	DN	GRAU	MBL	#1	#2	#3	#4	#5	#6	#7	#8
1	ANCHORING TYPE	-	-	-	SV	S	SV	B	S	SV	B	B
2	SHACK 710 TON	105mm	R4	7109KN	1	1	1	1	1	1	1	1
3	SWIVEL	105mm	R3	8753KN	1	1	1	1	1	1	1	1
4	JOINING SHACKLE	105mm	QR4	8787KN	1	1	1	1	1	1	1	1
5	BOTTOM CHAIN	105mm	R3	8757KN	400M	400M	400M	400M	400M	400M	500M	400M
6	KENTER LINK	105mm	R4	-	2	2	2	2	2	2	2	2
7	WIRE ROPES	105mm	-	8829KN	300M	300M	300M	300M	300M	300M	300M	300M
8	CHAIN TAIL	105mm	R3	8757KN	15M	15M	15M	15M	15M	15M	15M	15M
9	JOINING SHACKLE	76mm	R3	4894KN	1	1	1	1	1	1	1	1
10	TOP CHAIN	76mm	ORQ	4609KN	75M	64M	95M	88M	44M	90M	83M	66M

*S- STEVPRIS 15t
*SV- STEVIN 15t
*B- BRUCE FFTS 15t

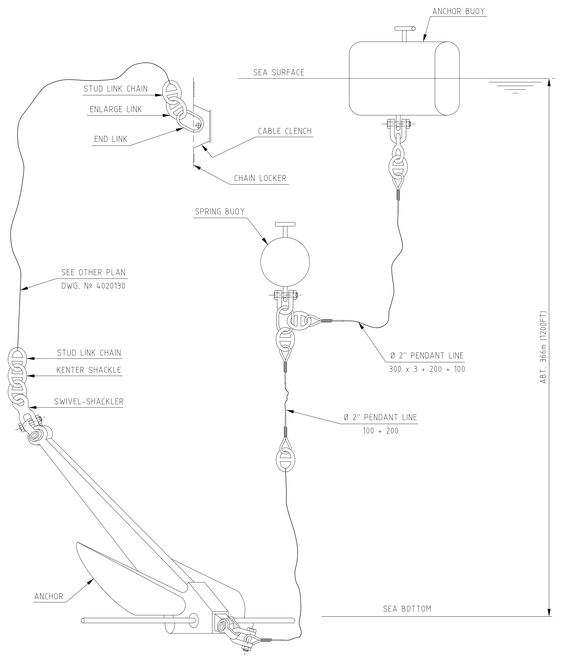

KEY PLAN

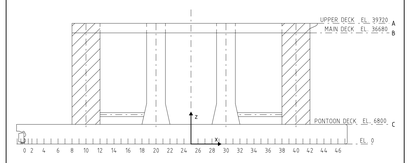

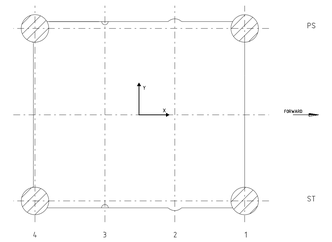

REFERENCE DOCUMENTS

DE-3010.10-1200-942-UTC-006 - GENERAL ARRANGEMENT-PROFILE
4020210 - MOORING AND TOWING ARRANGEMENT

GENERAL NOTES

LEGEND

REV.	DESCRIÇÃO	DATA	EXEC.	VERIF.	APROV.
A	AS BUILT COM REVISÃO GERAL PELO B.T.	06/02/04	TECNITAS	SILVIO	M.RAMOS
0	EMISSÃO INICIAL	09/04/03	TECNITAS	SILVIO	M.RAMOS

AS INFORMAÇÕES DESTE DOCUMENTO SÃO PROPRIEDADE DA PETROBRAS, SENDO PROIBIDA A UTILIZAÇÃO FORA DA SUA FINALIDADE.
FORMULÁRIO PADRONIZADO PELA NORMA PETROBRAS N-381 - REV.F.

TECNITAS DO BRASIL LTDA.

Nº DO CONTRATO: 101.2.013.02-2
RESPONSÁVEL TÉCNICO: CESAR A. BRACET
Nº DO CREA: 83-1-02202-D

PETRÓLEO BRASILEIRO S.A. PETROBRAS

E&P-UN-BC/ST/EIS

CLIENTE: UN-BC/ATP-N/OP-P9

PROGRAMA: GERENCIAMENTO INTEGRADO DE ENGENHARIA NAVAL (GIEN)

AREA: PETROBRAS IX

TITULO: KIT SALVAGE GROUP A
ANCHORING ARRANGEMENT - SIDE VIEW (SB)
ARRANJO DE ANCORAGEM - VISTA LATERAL (BE)

PROJ.	DES.	VERIF.	APROV.
TECNITAS	FELIPE ARAUJO	SILVIO	M. RAMOS
ESCALA: 1 : 250	AS.	SEP.	FOLHA: 10 de 25

DATA: 09/04/03

NÚMERO: DE-3010.10-5430-980-TNA-001

COPIA NAO CONTROLADA

A1 = 594x841

MAIN DECK
GRUPO B

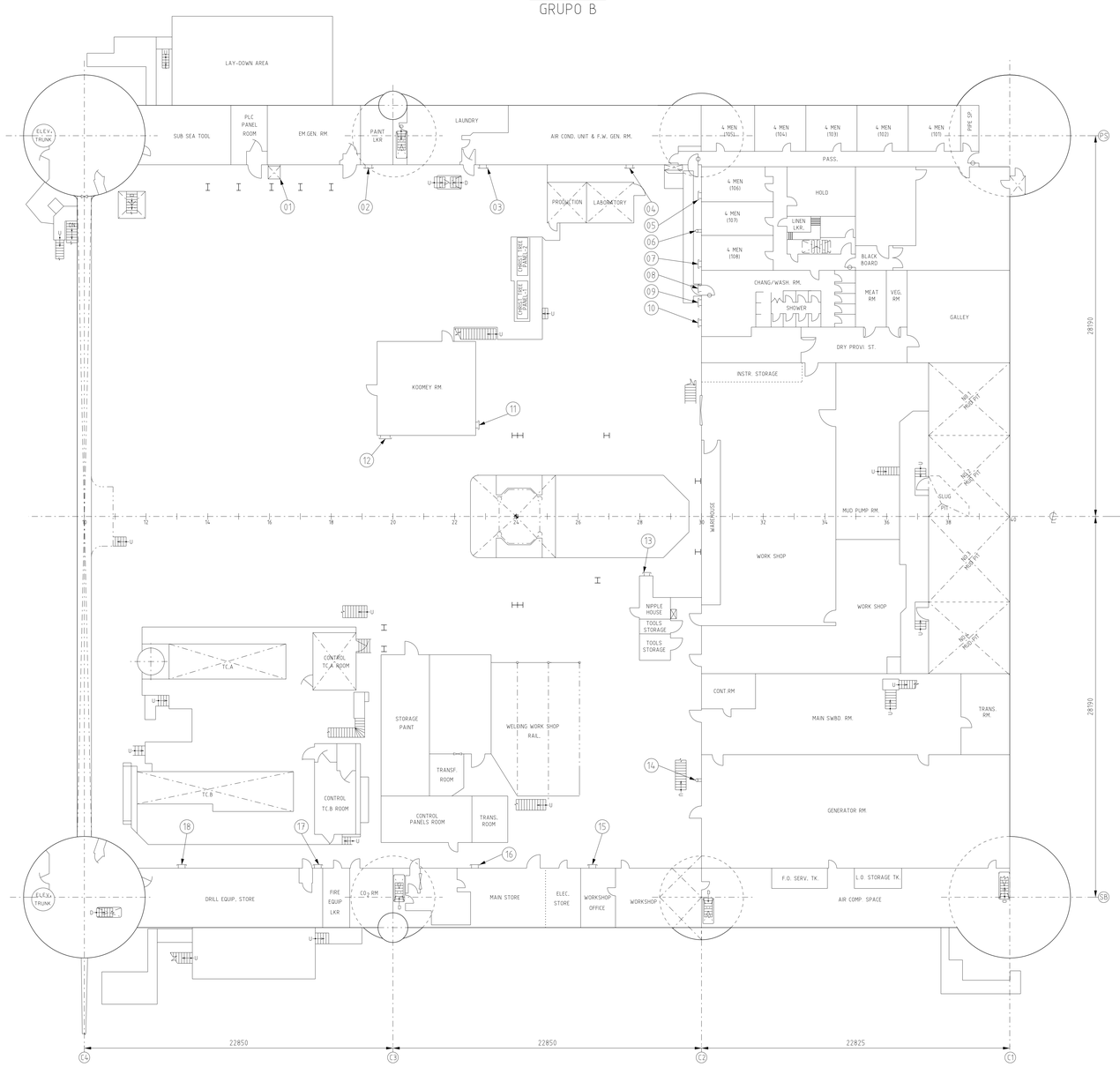

CONSTRUCTIVE STANDARD

TYPE 1
HALL VENTILATOR

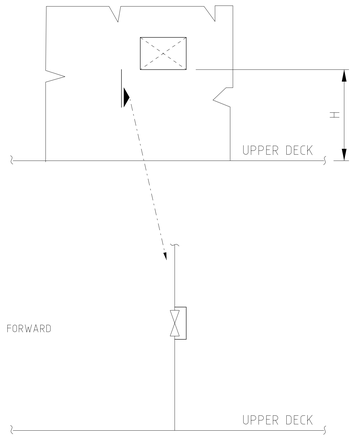

KEY PLAN

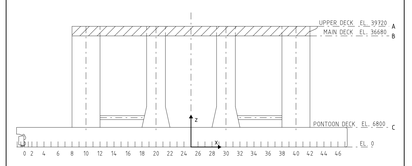

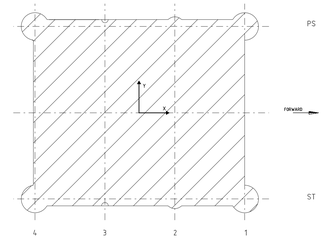

REFERENCE DOCUMENTS

DE-3010.10-1200-942-UTC-002 – GENERAL ARRANGEMENT – MAIN DECK
4060108 – VENTILATOR ARRANGEMENT (FOR HULL & MACH. PARTS)
1020155 – DAMAGE CONTROL PLAN

GENERAL NOTES

LEGEND

N DAMPER

VENTILATORS

ITEM	TAG	COMSTRUCTIVE STANDARD TYPE	COAMING		COMPARTIMENT	TYPE
			DIMENSION mm	HEIGHT ABOVE DECK (H) mm		
01	V44	–	850x500	1800	EMERG. GEN. ROOM	HOOD VENT HINGED COVER
02	V42	TYPE 1	300x200	1500	PAINT LKR.	WALL VENT WEATHER-TIGHT HINGED COVER
03	V39	TYPE 1	600x500	2560	AIR COND. INIT. F.W. GEN. ROOM	WALL VENT WEATHER-TIGHT HINGED COVER
04	V38	TYPE 1	600x500	1500	AIR COND. INIT. F.W. GEN. ROOM	WALL VENT WEATHER-TIGHT HINGED COVER
05	–	TYPE 1	300x300	2200	ACCOMODATION	–
06	–	–	Ø 170	2200	ACCOMODATION	–
07	–	TYPE 1	500x300	2200	ACCOMODATION	–
08	–	TYPE 1	300x300	2200	ACCOMODATION	–
09	–	TYPE 1	300x300	2200	ACCOMODATION	–
10	–	TYPE 1	500x300	2200	ACCOMODATION	–
11	–	TYPE 1	300x300	1700	KOOMEY ROOM	–
12	–	TYPE 1	300x300	1700	KOOMEY ROOM	–
13	–	TYPE 1	300x300	2200	NIPPLE HOUSE	–
14	–	–	Ø 170	1900	GENERATOR ROOM	–
15	V40	TYPE 1	500x300	1700	WORK SHOP. OFFICE	WALL VENT WEATHER-TIGHT HINGED COVER
16	V41	TYPE 1	300x300	1700	MAIN STORE	WALL VENT WEATHER-TIGHT HINGED COVER
17	V43	TYPE 1	300x300	1700	STORAGE ROOM	WALL VENT WEATHER-TIGHT HINGED COVER
18	V46	TYPE 1	300x300	1700	STORAGE ROOM	WALL VENT WEATHER-TIGHT HINGED COVER

REV.	DESCRIÇÃO	DATA	EXEC.	VERIF.	APROV.
A	AS BUILT COM REVISÃO GERAL PELO B.T.	06/02/04	TECNITAS	SILVIO	M.RAMOS
0	EMISSÃO INICIAL	09/04/03	TECNITAS	SILVIO	M.RAMOS

AS INFORMAÇÕES DESTE DOCUMENTO SÃO PROPRIEDADE DA PETROBRAS, SENDO PROIBIDA A UTILIZAÇÃO FORA DA SUA FINALIDADE.
FORMULÁRIO PADRONIZADO PELA NORMA PETROBRAS N-381 – REV.F.

TECNITAS DO BRASIL LTDA.
Nº DO CONTRATO: 101.2.013.02-2
RESPONSÁVEL TÉCNICO: CESAR A. BRACET
Nº DO CREA: 83-1-02202-D

PETRÓLEO BRASILEIRO S.A. PETROBRAS
E&P-UN-BC/ST/EIS

CLIENTE: UN-BC/ATP-N/OP-P9

PROGRAMA: GERENCIAMENTO INTEGRADO DE ENGENHARIA NAVAL (GIEN)

AREA: PETROBRAS IX

TITULO: KIT SALVAGE GROUP B
DAMPERS ARRANGEMENT AND CONSTRUCTIVE STANDARD
ARRANJO DE DAMPERS E PADRÕES CONSTRUTIVOS

PROJ.	DES.	VERIF.	APROV.
TECNITAS	FELIPE ARAUJO	SILVIO	M. RAMOS
ESCALA: 1 : 200	AS:	SEP.	FOLHA: 11 de 30
DATA: 09/04/03	NÚMERO: DE-3010.10-5430-980-TNA-001		

COPIA NAO CONTROLADA

A1 = 594x841

MAIN DECK
GROUP B

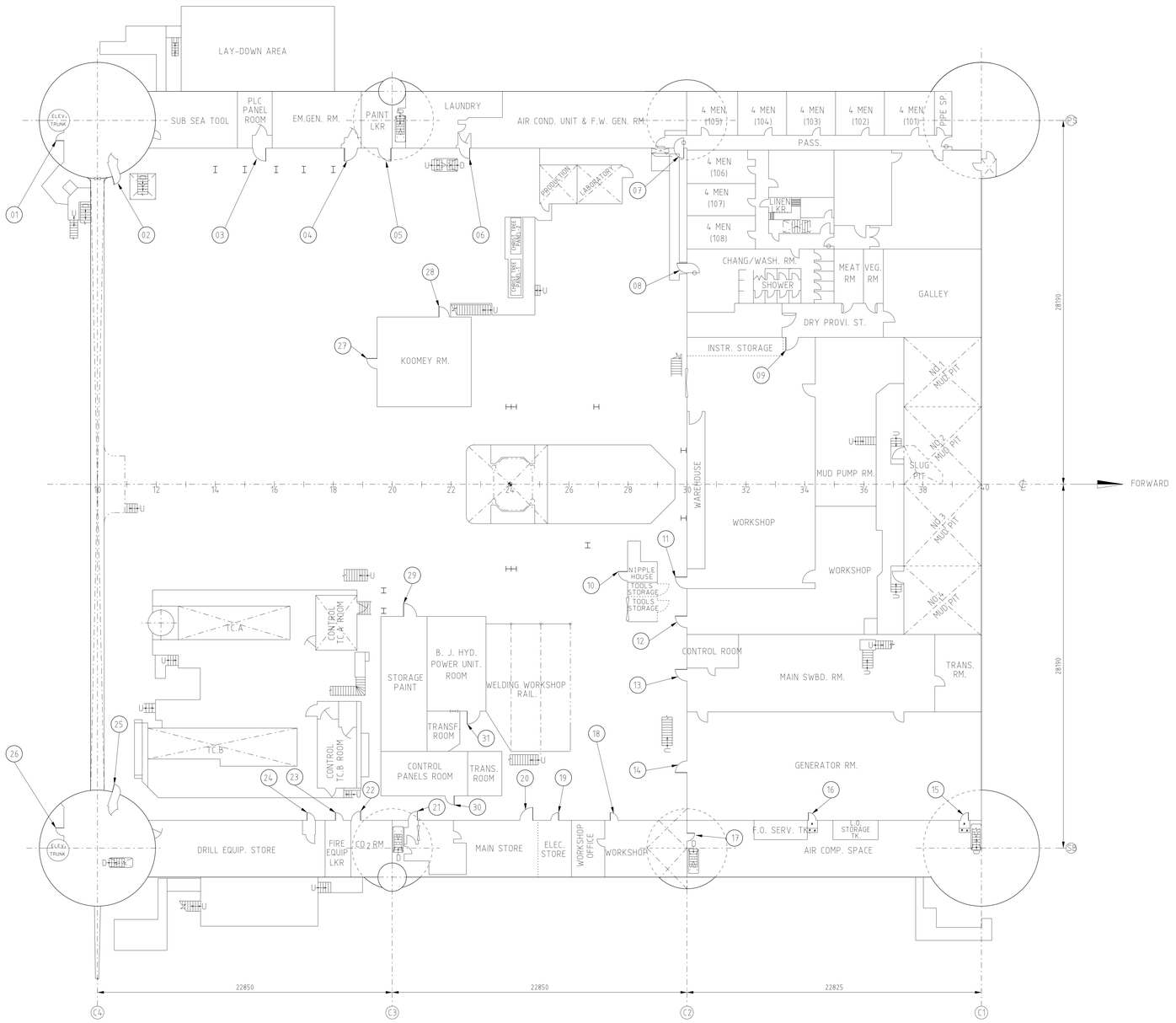

CONSTRUCTIVE STANDARD

TYPE 1

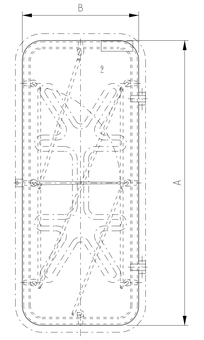

TYPE 2

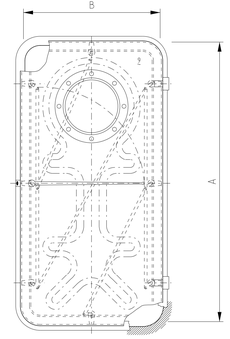

TYPE 3

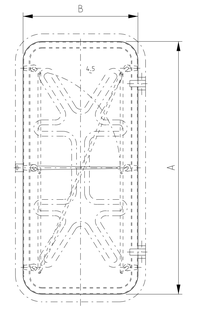

TYPE 5

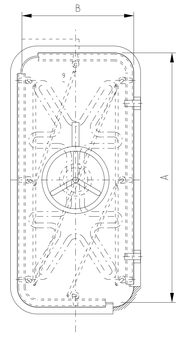

TYPE 4

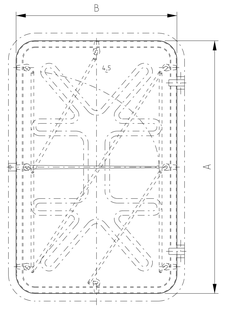

DOORS

ITEM	TAG	TYPE OF DOOR	CONSTRUCTIVE STANDARD TYPE	DIMENSION (A x B) mm	Nº OF CLIPS	STEEL HEIGHT (H) mm	COMPARTMENT ACCESS
01	QS4	W1	TYPE 5	1600 x 700	8	380	ELEVATOR TRUNK
02	QS3	W1	TYPE 5	1600 x 700	8	380	COLUMN 4 PS
03	A20	W2	TYPE 1	1400 x 1000	7	600	PLC. PANEL ROOM
04	A19	W2	TYPE 1	1600 x 1000	7	380	EMERGENCY GEN. ROOM
05	A18	W2	TYPE 1	1600 x 700	8	380	PAINT LOCKER
06	A17	W2	TYPE 1	1400 x 1000	7	600	AIR COND. UNIT. & FW. GEN. ROOM
07	A16	W2	TYPE 1	1400 x 750	8	600	CORRIDOR
08	A8	W2	TYPE 1	1600 x 750	8	380	CHANGE / WASH ROOM
09	A7	W2	TYPE 1	1600 x 1000	7	380	CORRIDOR
10	D1	W2	TYPE 3	1600 x 700	6	380	NIPPLE HOUSE
11	A15	W2	TYPE 1	1400 x 1000	7	600	WORK SHOP
12	A6	W2	TYPE 1	1600 x 1000	7	350	WORK SHOP
13	A5	W2	TYPE 2	1800 x 900	7	380	MAIN SWBD ROOM
14	A4	W2	TYPE 1	1600 x 1000	7	380	GENERATOR ROOM
15	A1	W2	TYPE 1	1800 x 700	8	700	AIR COMPRESSOR SPACE
16	A2	W2	TYPE 1	1800 x 700	8	700	AIR COMPRESSOR SPACE

W1 = WATERTIGHT DOOR
W2 = WEATHERTIGHT DOOR

DOORS

ITEM	TAG	TYPE OF DOOR	CONSTRUCTIVE STANDARD TYPE	DIMENSION (A x B) mm	Nº OF CLIPS	STEEL HEIGHT (H) mm	COMPARTMENT ACCESS
17	A3	W2	TYPE 1	1400 x 700	8	600	WORK SHOP
18	A9	W2	TYPE 1	1600 x 700	8	400	WORK SHOP
19	A10	W2	TYPE 1	1400 x 700	8	600	ELECT STORE
20	A11	W2	TYPE 1	1400 x 1000	8	600	MAIN STORE
21	A12	W2	TYPE 1	1400 x 700	8	600	MAIN STORE
22	A13	W2	TYPE 1	1600 x 700	8	380	CO2 ROOM
23	A14	W2	TYPE 1	1600 x 700	8	380	FIRE EQUIP. LKR.
24	A21	W2	TYPE 1	1400 x 700	8	600	DRILL EQUIP. STORE
25	QS1	W1	TYPE 5	1600 x 700	8	380	COLUMN 4 SB
26	QS2	W1	TYPE 5	1600 x 700	8	380	ELEVATOR TRUNK
27	D2	W2	TYPE 3	1600 x 700	6	380	KOOMEY ROOM
28	D5	W2	TYPE 4	1600 x 1000	8	380	KOOMEY ROOM
29	D7	W2	TYPE 3	1700 x 700	6	350	STORAGE PAINT
30	–	W2	TYPE 3	1700 x 700	6	700	CONTROL PANELS ROOM
31	D6	W2	TYPE 4	1800 x 1000	8	150	B. J. HYD. POWER UNIT. ROOM

W1 = WATERTIGHT DOOR
W2 = WEATHERTIGHT DOOR

KEY PLAN

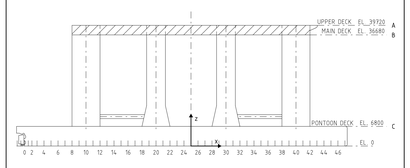

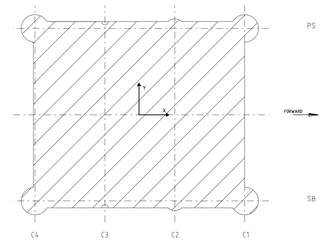

REFERENCE DOCUMENTS

DE-3010.10-1200-942-UTC-002 – GENERAL ARRANGEMENT – MAIN DECK
4200201 – ARRANGEMENT OF SMALL HATCH & STEEL DOOR

GENERAL NOTES

LEGEND

(N) DOORS

REV.	DESCRIÇÃO	DATA	EXEC.	VERIF.	APROV.
A	AS BUILT COM REVISÃO GERAL PELO B.T.	06/02/04	TECNITAS	SILVIO	M.RAMOS
0	EMISSÃO INICIAL	09/04/03	TECNITAS	SILVIO	M.RAMOS

AS INFORMAÇÕES DESTE DOCUMENTO SÃO PROPRIEDADE DA PETROBRAS, SENDO PROIBIDA A UTILIZAÇÃO FORA DA SUA FINALIDADE.
FORMULÁRIO PADRONIZADO PELA NORMA PETROBRAS N-381 – REV.F.

TECNITAS DO BRASIL LTDA.

Nº DO CONTRATO: 101.2.013.02-2
RESPONSÁVEL TÉCNICO: CESAR A. BRACET
Nº DO CREA: 83-1-02202-D

PETRÓLEO BRASILEIRO S.A. PETROBRAS

E&P-UN-BC/ST/EIS

CLIENTE: UN-BC/ATP-N/OP-P9

PROGRAMA: GERENCIAMENTO INTEGRADO DE ENGENHARIA NAVAL (GIEN)

AREA: PETROBRAS IX

TITULO: KIT SALVAGE GROUP B
WATERTIGHT DOORS ARRANGEMENT AND CONST. STANDARD
ARRANJO DE PORTAS ESTANQUES E PADRÃO CONSTRUTIVO

PROJ.	DES.	VERIF.	APROV.
TECNITAS	FELIPE ARAUJO	SILVIO	M. RAMOS
ESCALA: 1 : 200	AS.	SEP.	FOLHA: 12 de 30
DATA: 09/04/03	NÚMERO: DE-3010.10-5430-980-TNA-001		

COPIA NAO CONTROLADA

A1 = 594x841

COLUMN 4P
DECK 6
EL. 31460

COLUMN 1P
DECK 6
EL. 31460

COLUMN 4S
DECK 6
EL. 31460

COLUMN 1S
DECK 6
EL. 31460

MAIN DECK
GROUP B

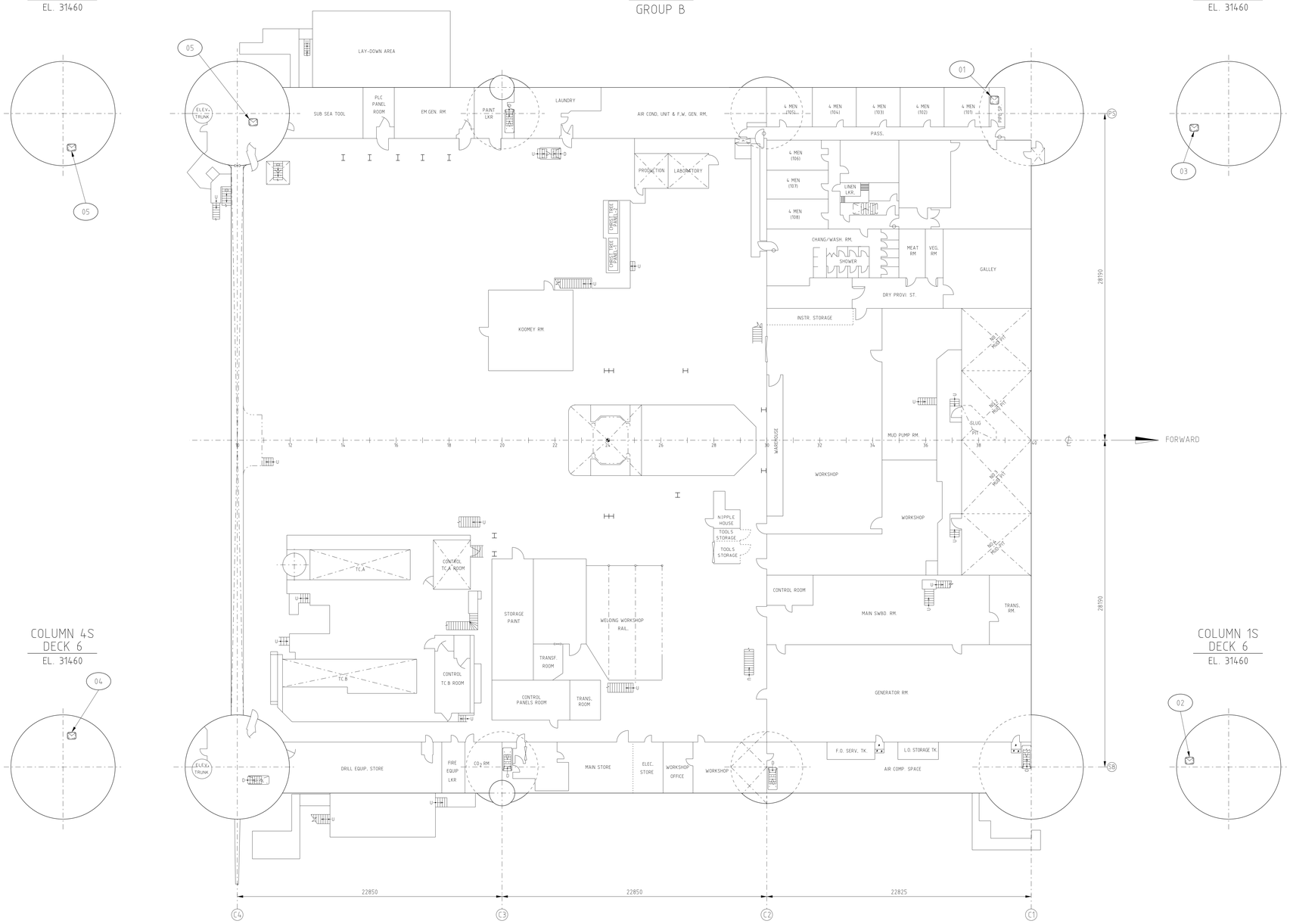

HATCHES

ITEM	TAG	COAMING		CONSTRUCTIVE STANDARD TYPE	DECK	COMPARTMENT ACCESS	CLOSING APPLIANCES	
		DIMENSION mm	HEIGHT ABOVE DECK (H) mm				GASKET	SECURING DEVICE
01	H10	700 x 750	300	TYPE 1	MAIN DK.	SEWAGE	NEOPRENE 13x35	HANDLE & GEAR
02	H11	600 x 750	300	TYPE 2	DECK 6	DECK 5	NEOPRENE 13x35	HANDLE & GEAR
03	H12	600 x 750	300	TYPE 2	DECK 6	DECK 5	NEOPRENE 13x35	HANDLE & GEAR
04	H13	600 x 750	300	TYPE 2	DECK 6	DECK 5	NEOPRENE 13x35	HANDLE & GEAR
05	H14	600 x 750	300	TYPE 2	DECK 6	DECK 5	NEOPRENE 13x35	HANDLE & GEAR

CONSTRUCTIVE STANDARD

TYPE 2 (H11,H12, H13, H14)

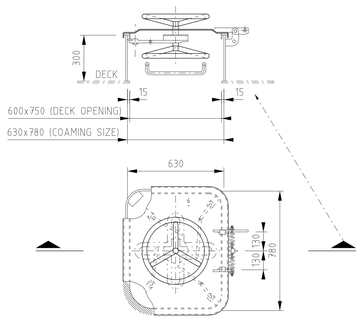

TYPE 1 (H10)

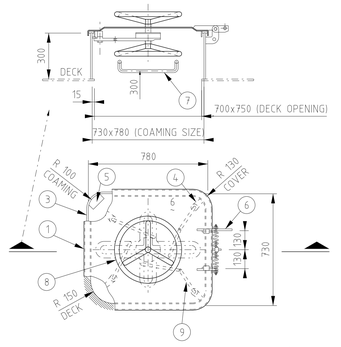

KEY PLAN

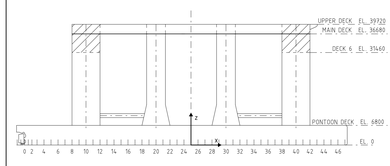

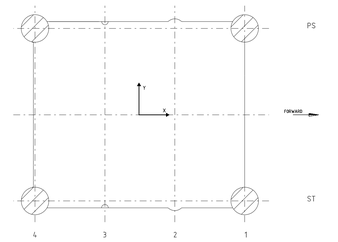

REFERENCE DOCUMENTS

4200201 - ARRANGEMENT OF SMALL HATCH & STEEL DOOR
DE-3010.10-1200-942-UTC-002 - GENERAL ARRANGEMENT - MAIN DECK

GENERAL NOTES

LEGEND

(N) HATCH

REV.	DESCRIÇÃO	DATA	EXEC.	VERIF.	APROV.
A	AS BUILT COM REVISÃO GERAL PELO B.T.	06/02/04	TECNITAS	SILVIO	M.RAMOS
0	EMISSÃO INICIAL	09/04/03	TECNITAS	SILVIO	M.RAMOS

AS INFORMAÇÕES DESTE DOCUMENTO SÃO PROPRIEDADE DA PETROBRAS, SENDO PROIBIDA A UTILIZAÇÃO FORA DA SUA FINALIDADE.
FORMULÁRIO PADRONIZADO PELA NORMA PETROBRAS N-381 - REV.F.

TECNITAS DO BRASIL LTDA.
Nº DO CONTRATO: 101.2.013.02-2
RESPONSÁVEL TÉCNICO: CESAR A. BRACET
Nº DO CREA: 83-1-02202-D

PETRÓLEO BRASILEIRO S.A. PETROBRAS
E&P-UN-BC/ST/EIS

CLIENTE: UN-BC/ATP-N/OP-P9
PROGRAMA: GERENCIAMENTO INTEGRADO DE ENGENHARIA NAVAL (GIEN)
AREA: PETROBRAS IX
TITULO: KIT SALVAGE GROUP B
HATCHES ARRANGEMENT AND CONTRUCTIVE STANDARD
ARRANJO DE ESCOTILHÕES E PADRÕES CONSTRUTIVOS

PROJ.	DES.	VERIF.	APROV.
TECNITAS	FELIPE ARAUJO	SILVIO	M. RAMOS
ESCALA 1 : 200	AS.	SEP.	FOLHA 13 de 25

DATA: 09/04/03
NÚMERO: DE-3010.10-5430-980-TNA-001

COPIA NAO CONTROLADA

MAIN DECK
GROUP B

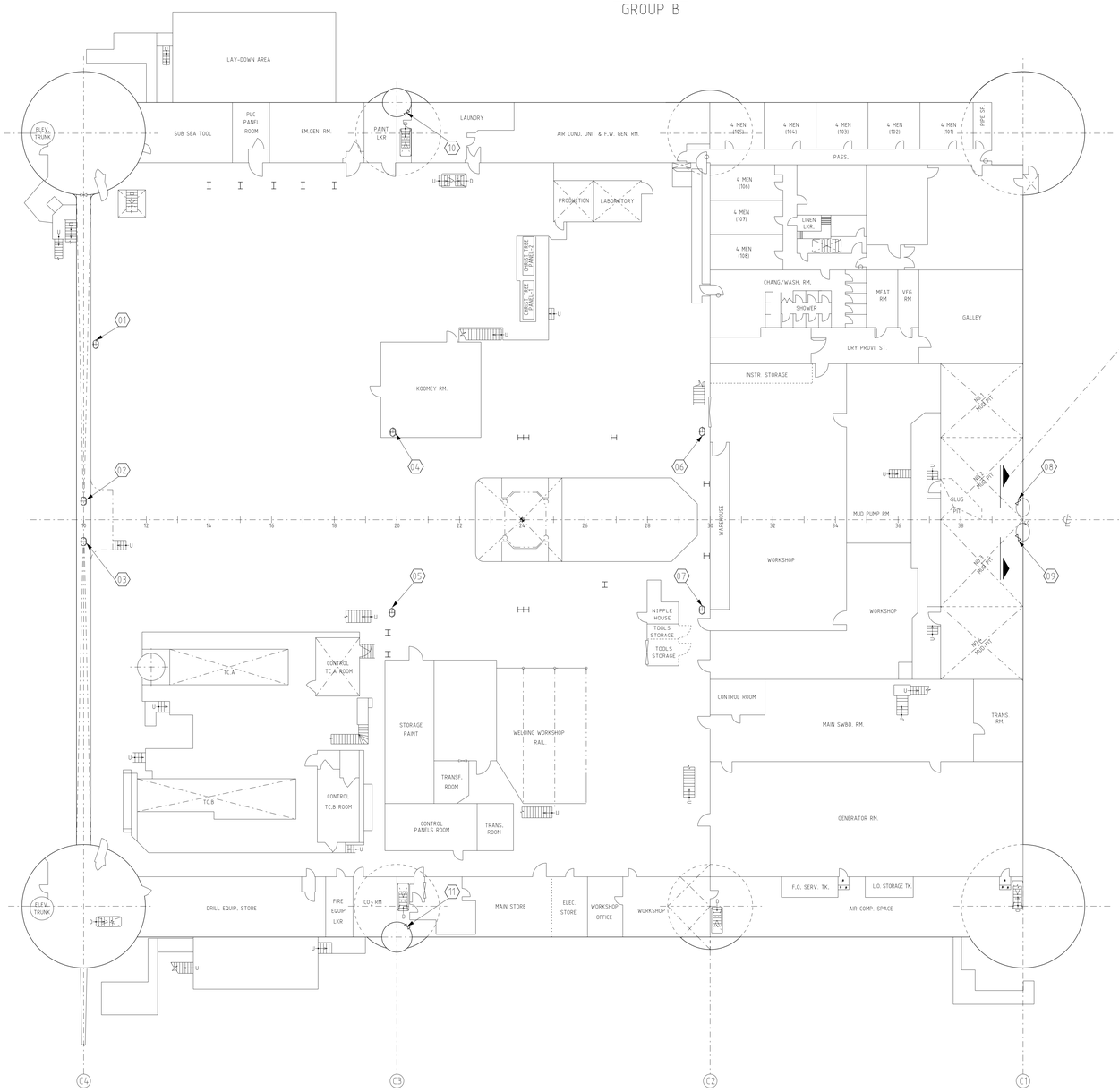

MANHOLES

ITEM	ABREVIATED NAME ON MANHOLE COVER	COAMING		CONSTRUCTIVE STANDARD TYPE	COMPARTMENT ACCESS	CLOSING APPLIANCES	
		DIMENSION (A x B) mm	HEIGHT ABOVE DECK (H) mm			GASKET	SECURING DEVICE
1	DR.T.	500 x 400	–	TYPE 2	DRAIN TANK	NEOPRENE	22 BOLTS M20
2	TRS 4	600 x 400	–	TYPE 2	TRUSS 4	NEOPRENE	24 BOLTS M20
3	TRS 4	600 x 400	–	TYPE 2	TRUSS 4	NEOPRENE	24 BOLTS M20
4	TRS 3	600 x 400	–	TYPE 2	TRUSS 3	NEOPRENE	24 BOLTS M20
5	TRS 3	600 x 400	–	TYPE 2	TRUSS 3	NEOPRENE	24 BOLTS M20
6	TRS 2	500 x 400	–	TYPE 2	TRUSS 2	NEOPRENE	22 BOLTS M20
7	TRS 2	500 x 400	–	TYPE 2	TRUSS 2	NEOPRENE	22 BOLTS M20
8	TRS 1	450 x 350	100	TYPE 1	TRUSS 1	NEOPRENE	20 BOLTS M20
9	TRS 1	450 x 350	100	TYPE 1	TRUSS 1	NEOPRENE	20 BOLTS M20
10	CRANE	600 x 400	100	TYPE 1	CRANE POST	NEOPRENE	24 BOLTS M20
11	CRANE	600 x 400	100	TYPE 1	CRANE POST	NEOPRENE	24 BOLTS M20

Nº 1 TRUSS
(FR. 40)

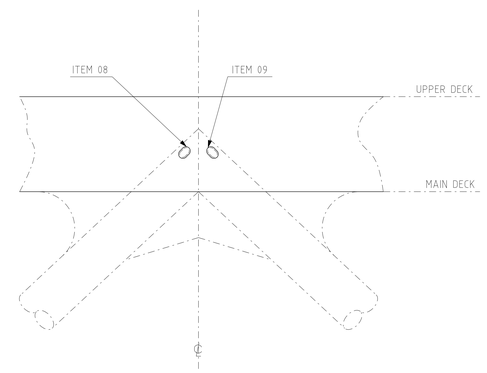

CONSTRUCTIVE STANDARD

TYPE 1

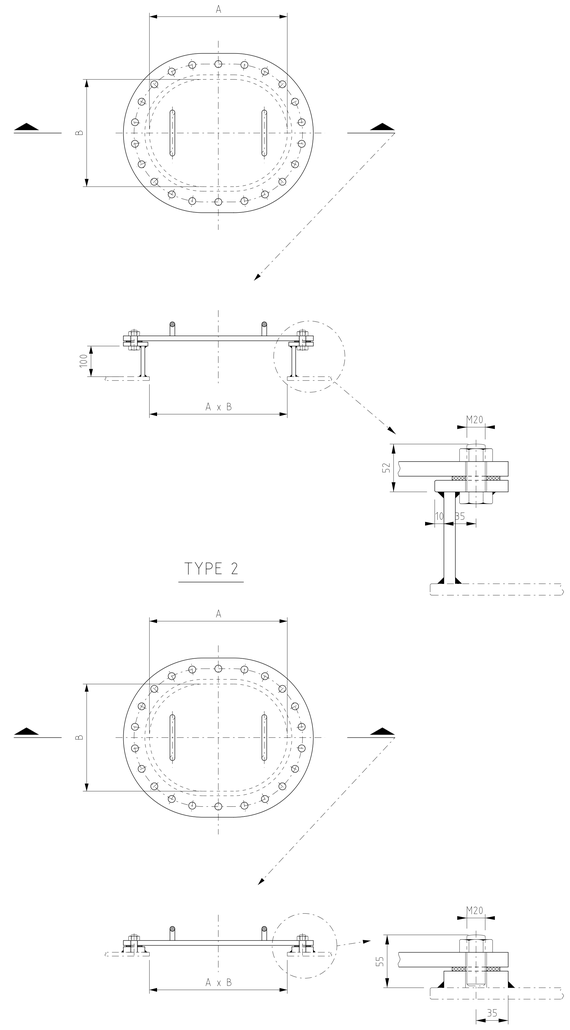

TYPE 2

KEY PLAN

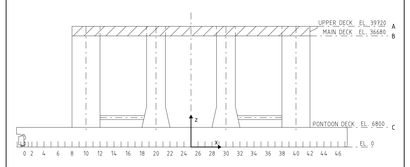

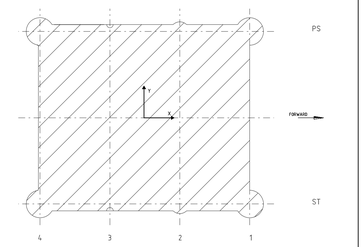

REFERENCE DOCUMENTS

4200210 – MANHOLE ARRANGEMENT
DE-3010.10-1200-942-UTC-002 – GENERAL ARRANGEMENT MAIN DECK

GENERAL NOTES

LEGEND

N MANHOLE

REV.	DESCRIÇÃO	DATA	EXEC.	VERIF.	APROV.
A	AS BUILT COM REVISÃO GERAL PELO B.T.	06/02/04	TECNITAS	SILVIO	M.RAMOS
0	EMISSÃO INICIAL	09/04/03	TECNITAS	SILVIO	M.RAMOS

AS INFORMAÇÕES DESTE DOCUMENTO SÃO PROPRIEDADE DA PETROBRAS, SENDO PROIBIDA A UTILIZAÇÃO FORA DA SUA FINALIDADE.
FORMULÁRIO PADRONIZADO PELA NORMA PETROBRAS N-381 – REV.F.

TECNITAS DO BRASIL LTDA.

Nº DO CONTRATO: 101.2.013.02-2
RESPONSÁVEL TÉCNICO: CESAR A. BRACET
Nº DO CREA: 83-1-02202-0

PETRÓLEO BRASILEIRO S.A. PETROBRAS

E&P-UN-BC/ST/EIS

CLIENTE: UN-BC/ATP-N/OP-P9

PROGRAMA: GERENCIAMENTO INTEGRADO DE ENGENHARIA NAVAL (GIEN)

AREA: PETROBRAS IX

TITULO: KIT SALVAGE GROUP B
MANHOLES ARRANGEMENT AND CONSTRUCTIVE STANDARD
ARRANJO DE PORTAS DE VISITA E PADRÃO CONSTRUTIVO

PROJ.	DES.	VERIF.	APROV.
TECNITAS	FELIPE ARAUJO	SILVIO	M. RAMOS
ESCALA: 1 : 200	AS.	SEP.	FOLHA: 14 de 30
DATA: 09/04/03	NÚMERO: DE-3010.10-5430-980-TNA-001		

COPIA NAO CONTROLADA

A1 = 594 x 841

COLUMN 1 (AFT VIEW)
GROUP C

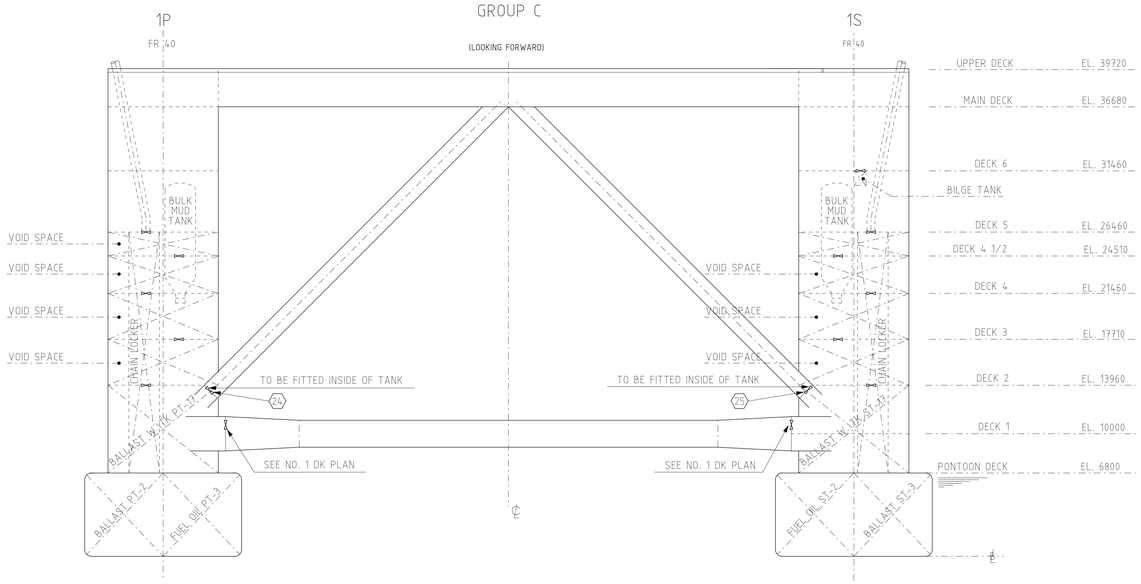

NO. 1 DK

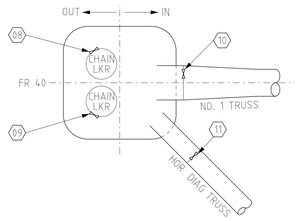

NO. 5 DK

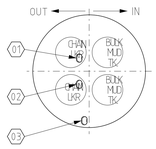

NO. 4 1/2 DK

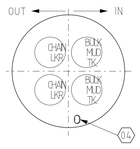

NO. 5 DK

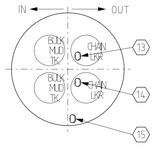

NO. 6 DK

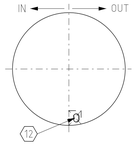

NO. 1 DK

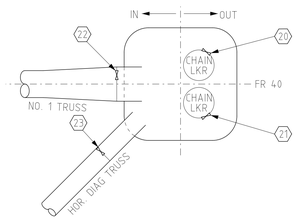

NO. 4 DK

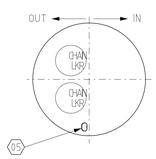

NO. 3 DK

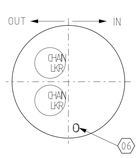

NO. 4 DK

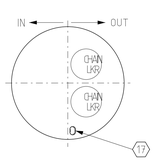

NO. 4 1/2 DK

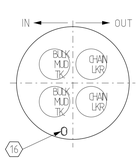

NO. 2 DK

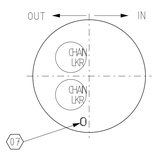

NO. 2 DK

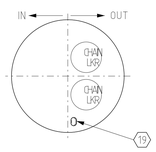

NO. 3 DK

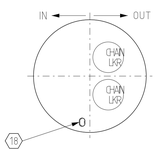

TYPE 1

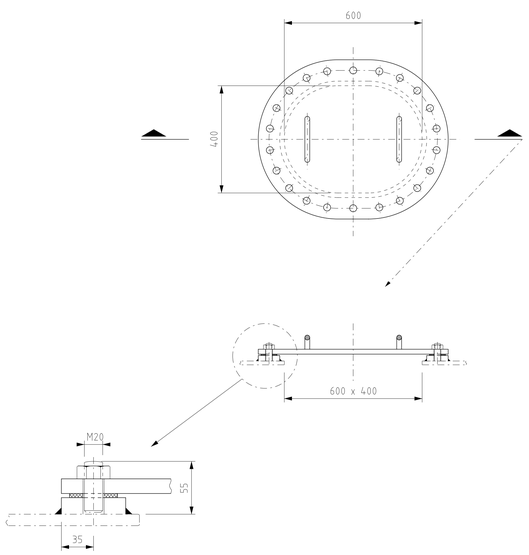

TYPE 2

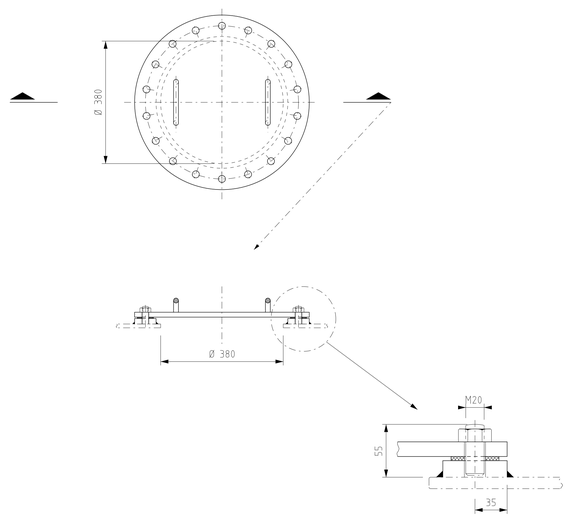

MANHOLES

ITEM	ABREVIATED NAME ON MANHOLE COVER	COAMING		CONSTRUCTIVE STANDARD TYPE	COMPARTMENT ACCESS	CLOSING APPLIANCES	
		DIMENSION (A x B) mm	HEIGHT ABOVE DECK (H) mm			GASKET	SECURING DEVICE
01	CH. LR.	600 x 400	-	TYPE 1	CHAIN LOCKER	NEOPRENE	24 BOLTS M20
02	CH. LR.	600 x 400	-	TYPE 1	CHAIN LOCKER	NEOPRENE	24 BOLTS M20
03	VOID	600 x 400	-	TYPE 1	VOID SPACE	NEOPRENE	24 BOLTS M20
04	VOID	600 x 400	-	TYPE 1	VOID SPACE	NEOPRENE	24 BOLTS M20
05	VOID	600 x 400	-	TYPE 1	VOID SPACE	NEOPRENE	24 BOLTS M20
06	VOID	600 x 400	-	TYPE 1	VOID SPACE	NEOPRENE	24 BOLTS M20
07	17 B.W.T.	600 x 400	-	TYPE 1	PT-17 BALLAST W. TK.	NEOPRENE	24 BOLTS M20
08	CH. LR.	600 x 400	-	TYPE 1	CHAIN LOCKER	NEOPRENE	24 BOLTS M20
09	CH. LR.	600 x 400	-	TYPE 1	CHAIN LOCKER	NEOPRENE	24 BOLTS M20
10	19 D.W.T.	600 x 400	-	TYPE 1	Nº 1 TRUSS	NEOPRENE	24 BOLTS M20
11	H.D.T.	600 x 400	-	TYPE 1	HORT. DIAG. TRUSS	NEOPRENE	24 BOLTS M20
12	BIL. T.	600 x 400	-	TYPE 1	BILGE TANK	NEOPRENE	24 BOLTS M20
13	CH. LR.	600 x 400	-	TYPE 1	CHAIN LOCKER	NEOPRENE	24 BOLTS M20
14	CH. LR.	600 x 400	-	TYPE 1	CHAIN LOCKER	NEOPRENE	24 BOLTS M20
15	VOID	600 x 400	-	TYPE 1	VOID SPACE	NEOPRENE	24 BOLTS M20
16	VOID	600 x 400	-	TYPE 1	VOID SPACE	NEOPRENE	24 BOLTS M20
17	VOID	600 x 400	-	TYPE 1	VOID SPACE	NEOPRENE	24 BOLTS M20
18	VOID	600 x 400	-	TYPE 1	VOID SPACE	NEOPRENE	24 BOLTS M20
19	17 B.W.T.	600 x 400	-	TYPE 1	ST-17 BALLAST W. TK.	NEOPRENE	24 BOLTS M20
20	CH. LR.	600 x 400	-	TYPE 1	CHAIN LOCKER	NEOPRENE	24 BOLTS M20
21	CH. LR.	600 x 400	-	TYPE 1	CHAIN LOCKER	NEOPRENE	24 BOLTS M20
22	1 TRS.	600 x 400	-	TYPE 1	Nº 1 TRUSS	NEOPRENE	24 BOLTS M20
23	H.D.T.	600 x 400	-	TYPE 1	HORT. DIAG. TRUSS	NEOPRENE	24 BOLTS M20
24	T.D.T.	Ø 380	-	TYPE 2	TRANS. DIAG. TRUSS	NEOPRENE	18 BOLTS M20
25	T.D.T.	Ø 380	-	TYPE 2	TRANS. DIAG. TRUSS	NEOPRENE	18 BOLTS M20

KEY PLAN

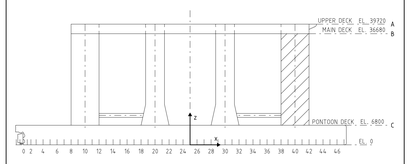

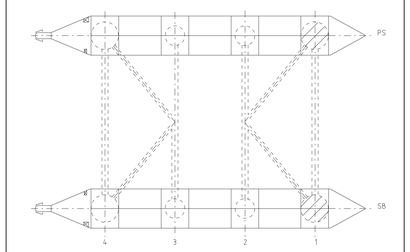

REFERENCE DOCUMENTS

4200210 - MANHOLE ARRANGEMENT

GENERAL NOTES

LEGEND

N MANHOLE

REV.	DESCRIÇÃO	DATA	EXEC.	VERIF.	APROV.
A	AS BUILT COM REVISÃO GERAL PELO B.T.	06/02/04	TECNITAS	SILVIO	M.RAMOS
0	EMISSÃO INICIAL	09/04/03	TECNITAS	SILVIO	M.RAMOS

AS INFORMAÇÕES DESTE DOCUMENTO SÃO PROPRIEDADE DA PETROBRAS, SENDO PROIBIDA A UTILIZAÇÃO FORA DA SUA FINALIDADE.
FORMULÁRIO PADRONIZADO PELA NORMA PETROBRAS N-381 - REV.F.

TECNITAS DO BRASIL LTDA.
Nº DO CONTRATO: 101.2.013.02-2
RESPONSÁVEL TÉCNICO: CESAR A. BRACET
Nº DO CREA: 83-1-02202-D

PETRÓLEO BRASILEIRO S.A. PETROBRAS

E&P-UN-BC/ST/EIS

CLIENTE: UN-BC/ATP-N/OP-P9

PROGRAMA: GERENCIAMENTO INTEGRADO DE ENGENHARIA NAVAL (GIEN)

AREA: PETROBRAS IX

TITULO: KIT SALVAGE GROUP C
MANHOLES ARRANG. AND CONSTRUCTIVE STANDARD - COLUMN 1
ARRANJO DE PORTAS DE VISITA E PADRÃO CONSTRUTIVO - COLUNA 1

PROJ.	DES.	VERIF.	APROV.
TECNITAS	FELIPE ARAUJO	SILVIO	M. RAMOS
ESCALA: 1 : 250	AS.	SEP.	FOLHA: 15 de 30
DATA: 09/04/03	NÚMERO: DE-3010.10-5430-980-TNA-001		

COPIA NAO CONTROLADA

A1 = 594x841

COLUMN 2 (MIDSHIP SECTION)
GROUP C

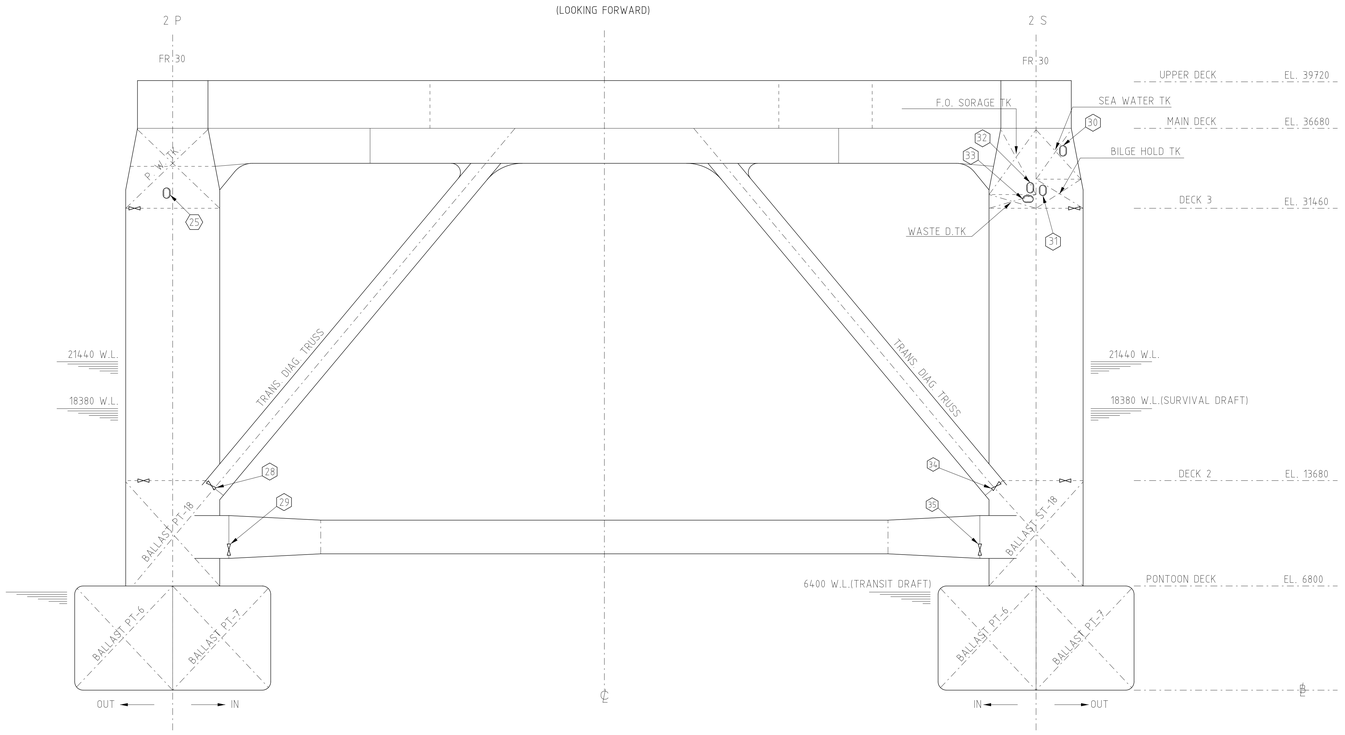

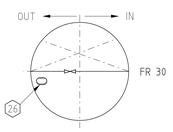

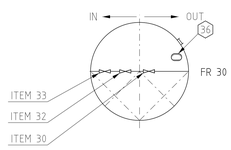

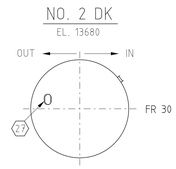

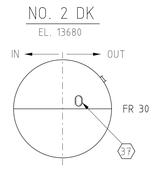

TYPE 2

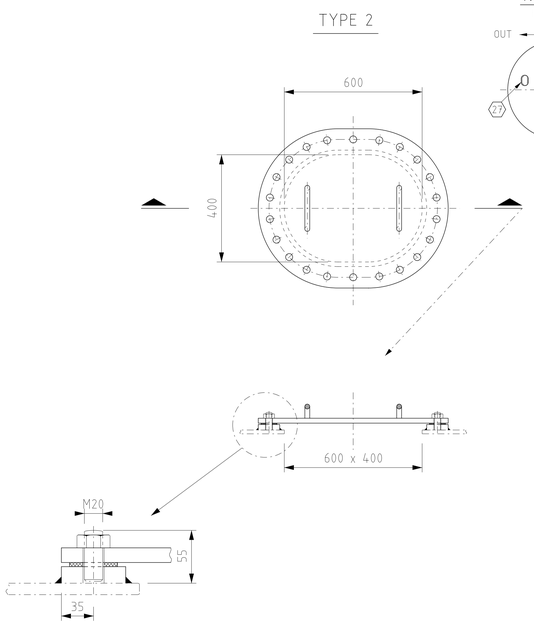

TYPE 1

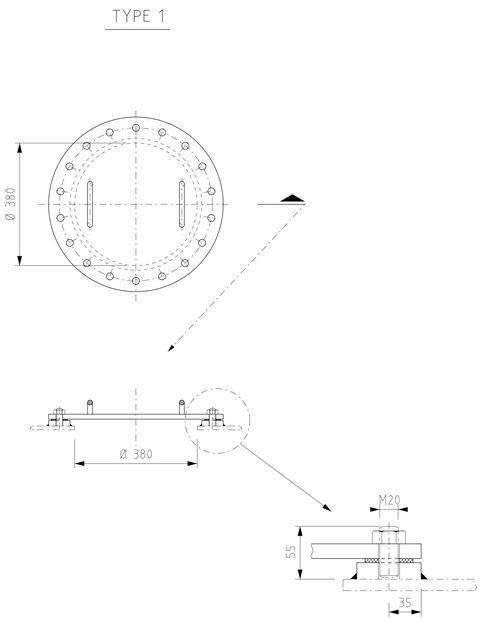

MANHOLES

ITEM	ABREVIATED NAME ON MANHOLE COVER	COAMING		CONSTRUCTIVE STANDARD TYPE	COMPARTMENT ACCESS	CLOSING APPLIANCES	
		DIMENSION (A x B) mm	HEIGHT ABOVE DECK (H) mm			GASKET	SECURING DEVICE
25	P.W.T.	600 x 400	-	TYPE 2	POTABLE WT. TK.	NEOPRENE	24 BOLTS M20
26	VOID	600 x 400	-	TYPE 2	VOID SPACE	NEOPRENE	24 BOLTS M20
27	18 B.W.T.	600 x 400	-	TYPE 2	BALLAST W. TK. PT-18	NEOPRENE	24 BOLTS M20
28	T.D.T.	Ø 380	-	TYPE 1	TRANS. DIAG. TRUSS	NEOPRENE	18 BOLTS M20
29	2 TRS.	600 x 400	-	TYPE 2	Nº 2 TRUSS	NEOPRENE	24 BOLTS M20
30	S.W.T.	600 x 400	-	TYPE 2	VOID SPACE	NEOPRENE	24 BOLTS M20
31	B.H.T.	600 x 400	-	TYPE 2	BILGE HOD TK.	NEOPRENE	24 BOLTS M20
32	TQ.O.COMB.	600 x 400	-	TYPE 2	F.O. STORAGE TK.	NEOPRENE	24 BOLTS M20
33	W.O.T.	600 x 400	-	TYPE 2	WASTE OIL TK.	NEOPRENE	24 BOLTS M20
34	T.D.T.	Ø 380	-	TYPE 1	TRANS. DIAG. TRUSS	NEOPRENE	18 BOLTS M20
35	2 TRS.	600 x 400	-	TYPE 2	Nº 2 TRUSS	NEOPRENE	24 BOLTS M20
36	VOID	600 x 400	-	TYPE 2	VOID SPACE	NEOPRENE	24 BOLTS M20
37	18 B.W.T.	600 x 400	-	TYPE 2	BALLAST W. TK. ST-18	NEOPRENE	24 BOLTS M20

KEY PLAN

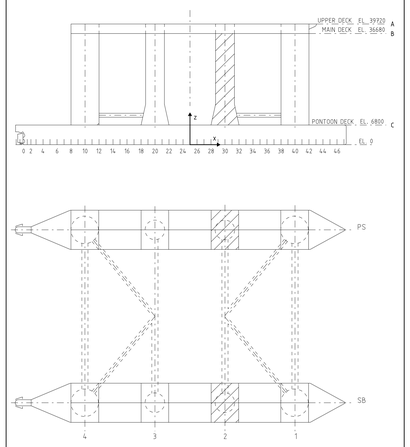

REFERENCE DOCUMENTS

4200210 - MANHOLE ARRANGEMENT

GENERAL NOTES

LEGEND

N MANHOLE

REV.	DESCRIÇÃO	DATA	EXEC.	VERIF.	APROV.
A	AS BUILT COM REVISÃO GERAL PELO B.T.	06/02/04	TECNITAS	SILVIO	M.RAMOS
0	EMISSÃO INICIAL	09/04/03	TECNITAS	SILVIO	M.RAMOS

AS INFORMAÇÕES DESTE DOCUMENTO SÃO PROPRIEDADE DA PETROBRAS, SENDO PROIBIDA A UTILIZAÇÃO FORA DA SUA FINALIDADE.
FORMULÁRIO PADRONIZADO PELA NORMA PETROBRAS N-381 - REV.F.

TECNITAS DO BRASIL LTDA.

Nº DO CONTRATO: 101.2.013.02-2
RESPONSÁVEL TÉCNICO: CESAR A. BRACET
Nº DO CREA: 83-1-02202-D

PETRÓLEO BRASILEIRO S.A. PETROBRAS

E&P-UN-BC/ST/EIS

CLIENTE: UN-BC/ATP-N/OP-P9

PROGRAMA: GERENCIAMENTO INTEGRADO DE ENGENHARIA NAVAL (GIEN)

AREA: PETROBRAS IX

TITULO: KIT SALVAGE GROUP C
MANHOLE ARRANG. AND CONSTRUCTIVE STANDARD- COLUMN 2
ARRANJO DE PORTAS DE VISITA E PADRÃO CONSTRUTIVO - COLUNA 2

PROJ.	DES.	VERIF.	APROV.
TECNITAS	FELIPE ARAUJO	SILVIO	M. RAMOS
ESCALA: 1 : 200	AS.	SEP.	FOLHA: 16 de 30
DATA: 09/04/03	NÚMERO: DE-3010.10-5430-980-TNA-001		

A1 = 594x841
COPIA NAO CONTROLADA

COLUMN 3 (MIDSHIP SECTION)
GROUP C

(LOOKING FORWARD)

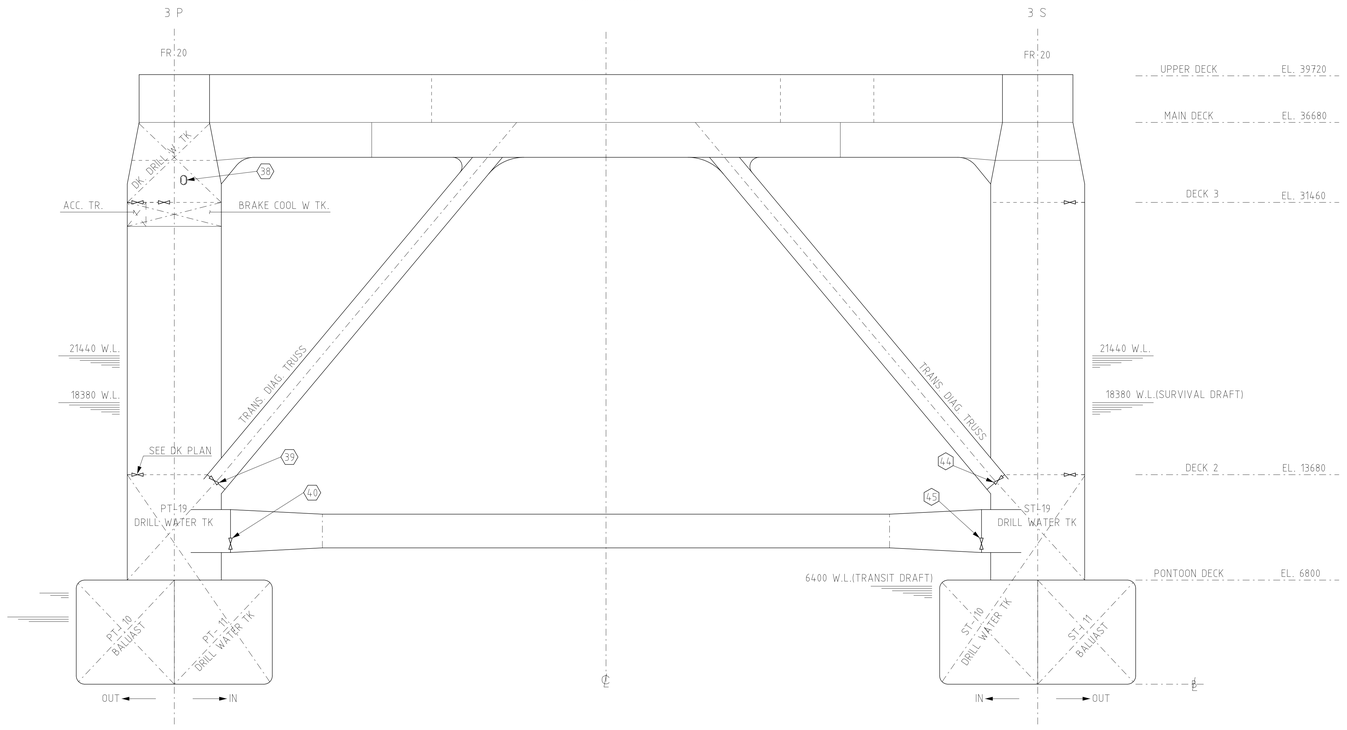

NO. 3 DK (PS)

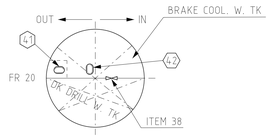

NO. 3 DK (SB)

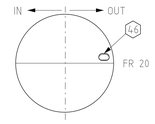

TYPE 2

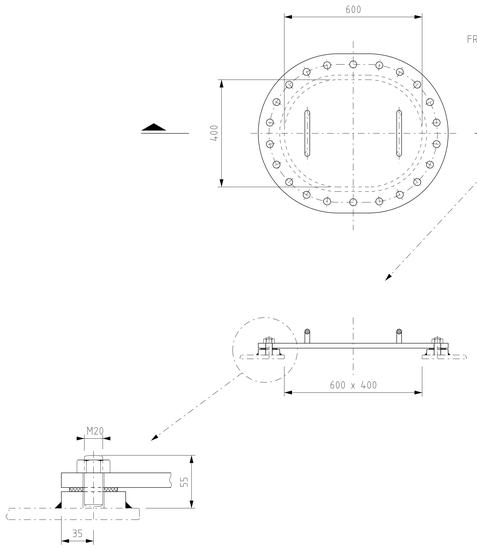

NO. 2 DK (PS)

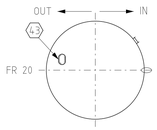

NO. 2 DK (SB)

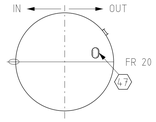

TYPE 1

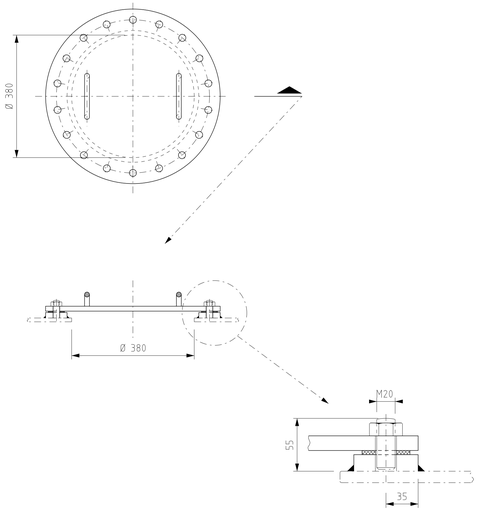

MANHOLES

ITEM	ABREVIATED NAME ON MANHOLE COVER	COAMING DIMENSION (A x B) mm	COAMING HEIGHT ABOVE DECK (H) mm	CONSTRUCTIVE STANDARD TYPE	COMPARTMENT ACCESS	CLOSING APPLIANCES GASKET	CLOSING APPLIANCES SECURING DEVICE
38	D.DR. W.T.	600 x 400	-	TYPE 2	DK. DRILL WT. TK.	NEOPRENE	24 BOLTS M20
39	T.D.T.	Ø 380	-	TYPE 1	TRANS. DIAG. TRUSS	NEOPRENE	18 BOLTS M20
40	3 T.R.S.	600 x 400	-	TYPE 2	Nº 3 TRUSS	NEOPRENE	24 BOLTS M20
41	VOID	600 x 400	-	TYPE 2	VOID SPACE	NEOPRENE	24 BOLTS M20
42	B.C.W.T.	600 x 400	-	TYPE 2	BRAKE COOL W.TK.	NEOPRENE	24 BOLTS M20
43	19 B.W.T.	600 x 400	-	TYPE 2	PT-19 DRILL W. TK.	NEOPRENE	24 BOLTS M20
44	T.D.T.	Ø 380	-	TYPE 1	TRANS. DIAG. TRUSS	NEOPRENE	18 BOLTS M20
45	3 T.R.S.	600 x 400	-	TYPE 2	Nº 3 TRUSS	NEOPRENE	24 BOLTS M20
46	VOID	600 x 400	-	TYPE 2	VOID SPACE	NEOPRENE	24 BOLTS M20
47	19 D.W.T.	600 x 400	-	TYPE 2	ST-19 DRILL W. TK.	NEOPRENE	24 BOLTS M20

KEY PLAN

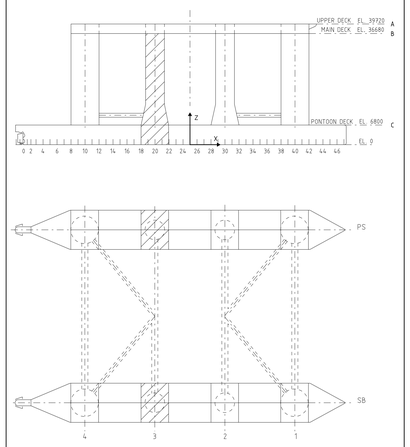

REFERENCE DOCUMENTS

4200210 - MANHOLE ARRANGEMENT

GENERAL NOTES

LEGEND

N MANHOLE

REV.	DESCRIÇÃO	DATA	EXEC.	VERIF.	APROV.
A	AS BUILT COM REVISÃO GERAL PELO B.T.	06/02/04	TECNITAS	SILVIO	M.RAMOS
0	EMISSÃO INICIAL	09/04/03	TECNITAS	SILVIO	M.RAMOS

AS INFORMAÇÕES DESTE DOCUMENTO SÃO PROPRIEDADE DA PETROBRAS, SENDO PROIBIDA A UTILIZAÇÃO FORA DA SUA FINALIDADE.
FORMULÁRIO PADRONIZADO PELA NORMA PETROBRAS N-381 - REV.F.

TECNITAS DO BRASIL LTDA.

Nº DO CONTRATO: 101.2.013.02-2
RESPONSÁVEL TÉCNICO: CESAR A. BRACET
Nº DO CREA: 83-1-02202-D

PETRÓLEO BRASILEIRO S.A. PETROBRAS

E&P-UN-BC/ST/EIS

CLIENTE: UN-BC/ATP-N/OP-P9

PROGRAMA: GERENCIAMENTO INTEGRADO DE ENGENHARIA NAVAL (GIEN)

AREA: PETROBRAS IX

TITULO: KIT SALVAGE GROUP C
MANHOLE ARRANG. AND CONSTRUCTIVE STANDARD- COLUMN 3
ARRANJO DE PORTAS DE VISITA E PADRÃO CONSTRUTIVO - COLUNA 3

PROJ.	DES.	VERIF.	APROV.
TECNITAS	FELIPE ARAUJO	SILVIO	M. RAMOS
ESCALA 1 : 200	AS.	SEP.	FOLHA 17 de 30
DATA 09/04/03	NÚMERO DE-3010.10-5430-980-TNA-001		

COPIA NAO CONTROLADA

A1 = 594x841

COLUNA 4 (AFT VIEW)
GOUP C

(LOOKING FORWARD)

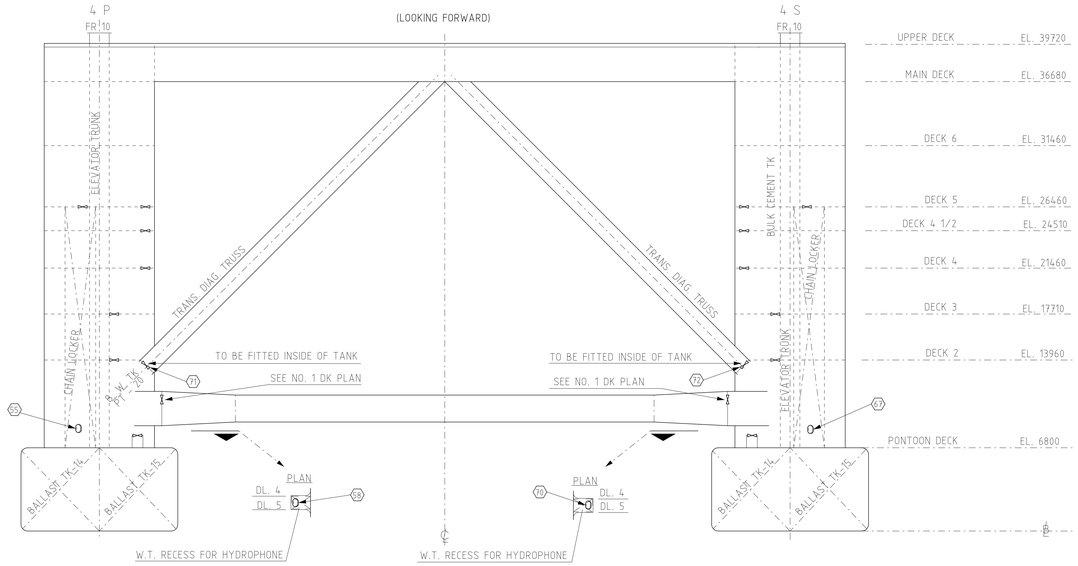

CONSTRUCTIVE STANDARD

TYPE 1

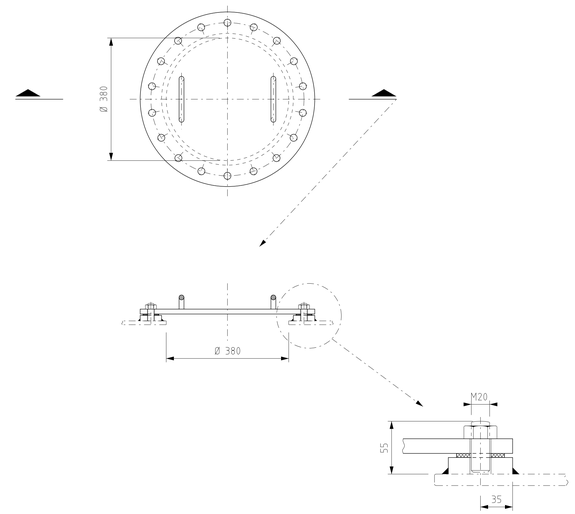

NO. 1 DK

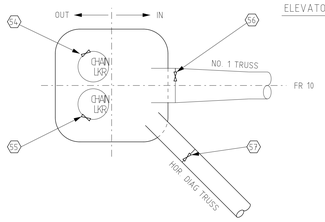

NO. 5 DK

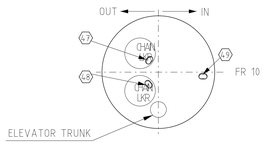

NO. 5 DK

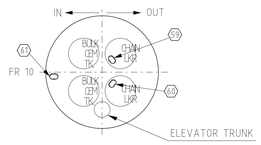

NO. 4 1/2 DK

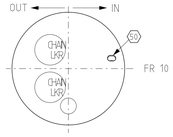

NO. 4 DK

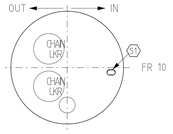

NO. 4 DK

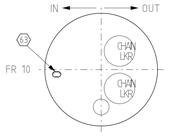

NO. 4 1/2 DK

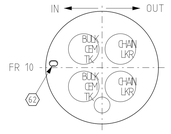

NO. 1 DK

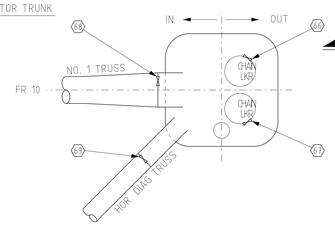

TYPE 2

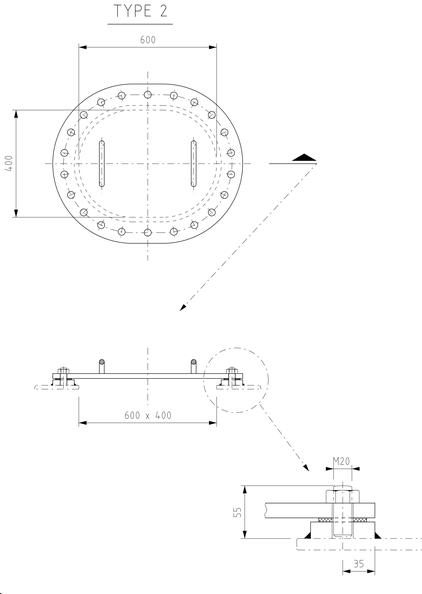

NO. 3 DK

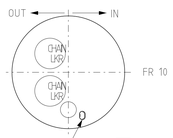

NO. 2 DK

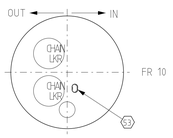

NO. 2 DK

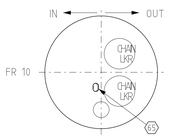

NO. 3 DK

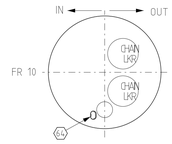

TYPE 3

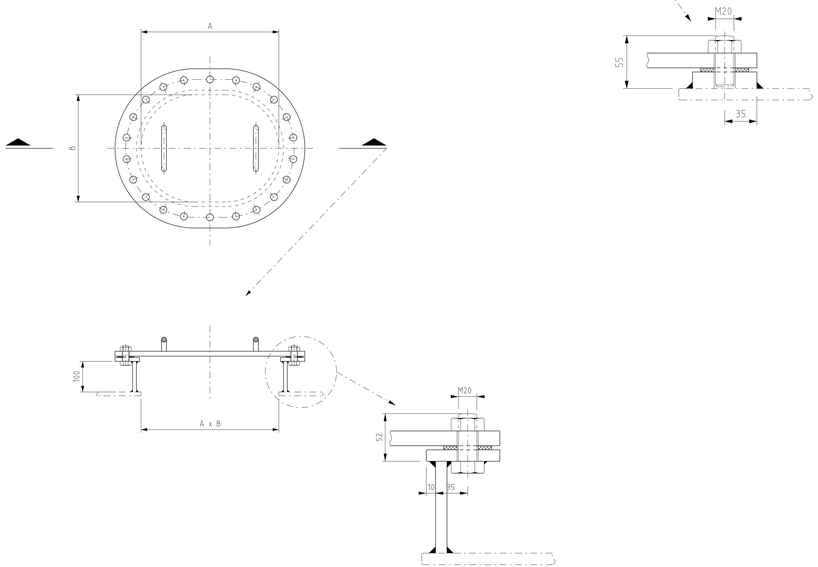

MANHOLES

ITEM	ABREVIATED NAME ON MANHOLE COVER	COAMING		CONSTRUCTIVE STANDARD TYPE	COMPARTMENT ACCESS	CLOSING APPLIANCES	
		DIMENSION (A x B) mm	HEIGHT ABOVE DECK (H) mm			GASKET	SECURING DEVICE
47	CH. LR.	600 x 400	-	TYPE 2	CHAIN LOCKER	NEOPRENE	24 BOLTS M20
48	CH. LR.	600 x 400	-	TYPE 2	CHAIN LOCKER	NEOPRENE	24 BOLTS M20
49	VOID	600 x 400	-	TYPE 2	VOID SPACE	NEOPRENE	24 BOLTS M20
50	VOID	600 x 400	-	TYPE 2	VOID SPACE	NEOPRENE	24 BOLTS M20
51	VOID	600 x 400	-	TYPE 2	VOID SPACE	NEOPRENE	24 BOLTS M20
52	VOID	600 x 400	-	TYPE 2	VOID SPACE	NEOPRENE	24 BOLTS M20
53	20 B.W.T.	600 x 400	-	TYPE 2	PT-20 BALLAST W. TK.	NEOPRENE	24 BOLTS M20
54	CH. LR.	600 x 400	100	TYPE 3	CHAIN LOCKER	NEOPRENE	24 BOLTS M20
55	CH. LR.	600 x 400	100	TYPE 3	CHAIN LOCKER	NEOPRENE	24 BOLTS M20
56	4 T.R.S.	600 x 400	-	TYPE 2	Nº 4 TRUSS	NEOPRENE	24 BOLTS M20
57	H. D. T.	600 x 400	-	TYPE 2	HORT. DIAG. TRUSS.	NEOPRENE	24 BOLTS M20
58	P. M. RM.	600 x 400	-	TYPE 2	PROP. MACH. RM.	NEOPRENE	24 BOLTS M20
59	CH. LR.	600 x 400	-	TYPE 2	CHAIN LOCKER	NEOPRENE	24 BOLTS M20
60	CH. LR.	600 x 400	-	TYPE 2	CHAIN LOCKER	NEOPRENE	24 BOLTS M20
61	VOID	600 x 400	-	TYPE 2	VOID SPACE	NEOPRENE	24 BOLTS M20
62	VOID	600 x 400	-	TYPE 2	VOID SPACE	NEOPRENE	24 BOLTS M20
63	VOID	600 x 400	-	TYPE 2	VOID SPACE	NEOPRENE	24 BOLTS M20
64	VOID	600 x 400	-	TYPE 2	VOID SPACE	NEOPRENE	24 BOLTS M20
65	20 B.W.T.	600 x 400	-	TYPE 2	ST-20 BALLAST W. TK.	NEOPRENE	24 BOLTS M20
66	CH. LR.	600 x 400	100	TYPE 3	CHAIN LOCKER	NEOPRENE	24 BOLTS M20
67	CH. LR.	600 x 400	100	TYPE 3	CHAIN LOCKER	NEOPRENE	24 BOLTS M20
68	4 T.R.S.	600 x 400	-	TYPE 2	Nº 4 TRUSS	NEOPRENE	24 BOLTS M20
69	H. D. T.	600 x 400	-	TYPE 2	HORT. DIAG. TRUSS.	NEOPRENE	24 BOLTS M20
70	P. M. RM.	600 x 400	-	TYPE 2	PROP. MACH. RM.	NEOPRENE	24 BOLTS M20
71	T.D.T.	Ø 380	-	TYPE 1	TRANS. DIAG. TRUSS	NEOPRENE	18 BOLTS M20
72	T.D.T.	Ø 380	-	TYPE 1	TRANS. DIAG. TRUSS	NEOPRENE	18 BOLTS M20

KEY PLAN

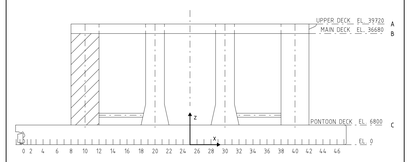

REFERENCE DOCUMENTS

4200210 - MANHOLE ARRANGEMENT

GENERAL NOTES

LEGEND

N MANHOLE

REV.	DESCRIÇÃO	DATA	EXEC.	VERIF.	APROV.
A	AS BUILT COM REVISÃO GERAL PELO B.T.	06/02/04	TECNITAS	SILVIO	M.RAMOS
0	EMISSÃO INICIAL	09/04/03	TECNITAS	SILVIO	M.RAMOS

AS INFORMAÇÕES DESTE DOCUMENTO SÃO PROPRIEDADE DA PETROBRAS, SENDO PROIBIDA A UTILIZAÇÃO FORA DA SUA FINALIDADE.
FORMULÁRIO PADRONIZADO PELA NORMA PETROBRAS N-381 - REV.F.

TECNITAS DO BRASIL LTDA.

Nº DO CONTRATO: 101.2.013.02-2
RESPONSÁVEL TÉCNICO: CESAR A. BRACET
Nº DO CREA: 83-1-02202-D

PETRÓLEO BRASILEIRO S.A. PETROBRAS

E&P-UN-BC/ST/EIS

CLIENTE: UN-BC/ATP-N/OP-P9

PROGRAMA: GERENCIAMENTO INTEGRADO DE ENGENHARIA NAVAL (GIEN)

AREA: PETROBRAS IX

TITULO: KIT SALVAGE GROUP C
MANHOLE ARRANG. AND CONSTRUCTIVE STANDARD- COLUMN 4
ARRANJO DE PORTAS DE VISITA E PADRÃO CONSTRUTIVO - COLUNA 4

PROJ.	DES.	VERIF.	APPROV.
TECNITAS	FELIPE ARAUJO	SILVIO	M. RAMOS
ESCALA 1 : 250	AS.	SEP.	FOLHA 18 de 30
DATA 09/04/03	NÚMERO DE-3010.10-5430-980-TNA-001		

COPIA NAO CONTROLADA

A1 = 594x841

PONTOON DECK (SB)
GROUP C

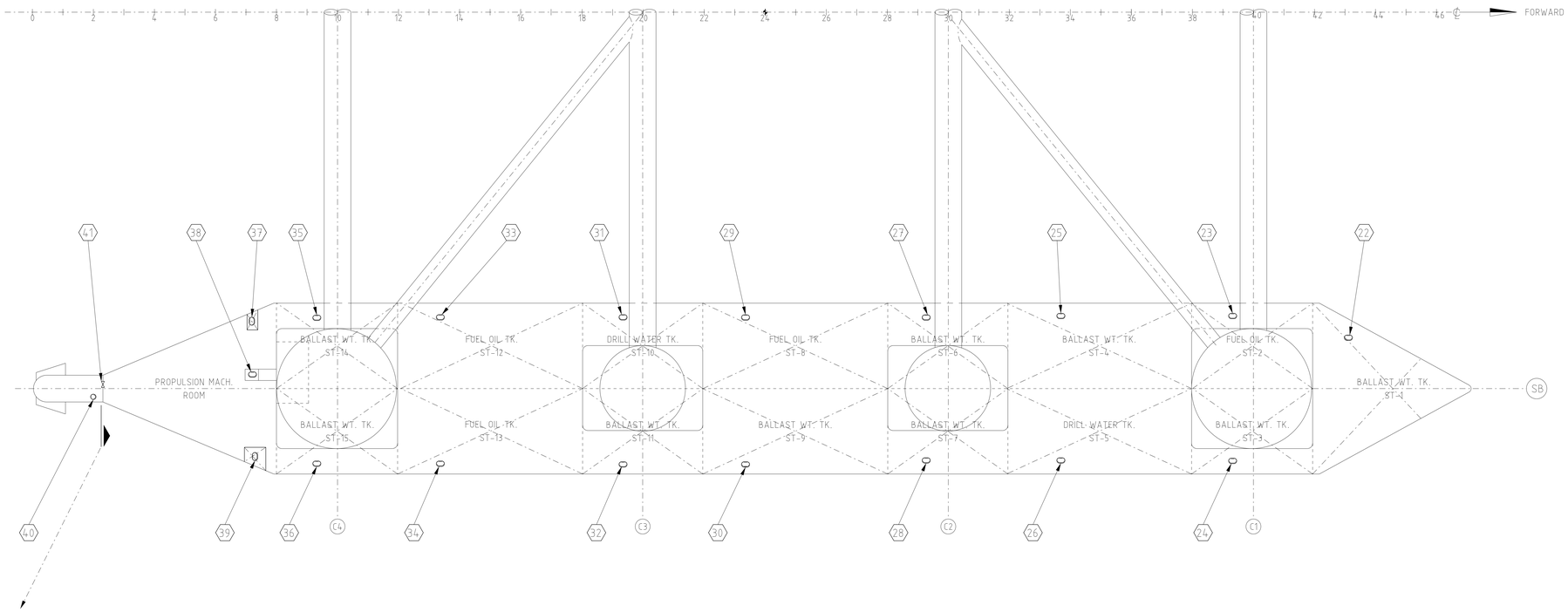

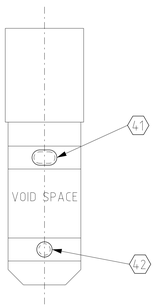

MANHOLES

ITEM	ABREVIATED NAME ON MANHOLE COVER	COAMING DIMENSION mm	COAMING HEIGHT ABOVE DECK (H) mm	CONSTRUCTIVE STANDARD TYPE	COMPARTMENT ACCESS	CLOSING APPLIANCES GASKET	CLOSING APPLIANCES SECURING DEVICE
22	1 B.W.T.	600 x 400	100	TYPE 2	BALLAST W. TK. ST 1	NEOPRENE	24 BOLTS M20
23	2 F.O.T.	600 x 400	100	TYPE 2	FUEL OIL TK. ST 2	NEOPRENE	24 BOLTS M20
24	3 B.W.T.	600 x 400	100	TYPE 2	BALLAST W. TK. ST 3	NEOPRENE	24 BOLTS M20
25	4 B.W.T.	600 x 400	100	TYPE 2	BALLAST W. TK. ST 4	NEOPRENE	24 BOLTS M20
26	5 D.W.T.	600 x 400	100	TYPE 2	DRILL W. TK. ST 5	NEOPRENE	24 BOLTS M20
27	6 B.W.T.	600 x 400	100	TYPE 2	BALLAST W. TK. ST 6	NEOPRENE	24 BOLTS M20
28	7 B.W.T.	600 x 400	100	TYPE 2	BALLAST W. TK. ST 7	NEOPRENE	24 BOLTS M20
29	8 F.O.T.	600 x 400	100	TYPE 2	FUEL OIL TK. ST 8	NEOPRENE	24 BOLTS M20
30	9 B.W.T.	600 x 400	100	TYPE 2	BALLAST W. TK. ST 9	NEOPRENE	24 BOLTS M20
31	10 D.W.T.	600 x 400	100	TYPE 2	DRILL W. TK. ST 10	NEOPRENE	24 BOLTS M20
32	11 B.W.T.	600 x 400	100	TYPE 2	BALLAST W. TK. ST 11	NEOPRENE	24 BOLTS M20
33	12 F.O.T.	600 x 400	100	TYPE 2	FUEL OIL TK. ST 12	NEOPRENE	24 BOLTS M20
34	13 B.W.T.	600 x 400	100	TYPE 2	BALLAST W. TK. ST 13	NEOPRENE	24 BOLTS M20
35	14 B.W.T.	600 x 400	100	TYPE 2	BALLAST W. TK. ST 14	NEOPRENE	24 BOLTS M20
36	15 B.W.T.	600 x 400	100	TYPE 2	BALLAST W. TK. ST 15	NEOPRENE	24 BOLTS M20
37	SEA CH.	600 x 400	100	TYPE 2	SEA CHEST	NEOPRENE	24 BOLTS M20
38	E.S.C.	600 x 400	100	TYPE 2	ECHO SOUND COMP.	NEOPRENE	24 BOLTS M20
39	SEA CH.	600 x 400	100	TYPE 2	SEA CHEST	NEOPRENE	24 BOLTS M20
40	H.O.ST.T.	Ø 400	–	TYPE 1	HYD. OIL STR. TK.	NEOPRENE	20 BOLTS M20
41	VOID	600 x 400	100	TYPE 2	VOID SPACE	NEOPRENE	24 BOLTS M20
42	VOID	Ø 400	–	TYPE 1	VOID SPACE	NEOPRENE	20 BOLTS M20

CONSTRUCTIVE STANDARD

TYPE 1

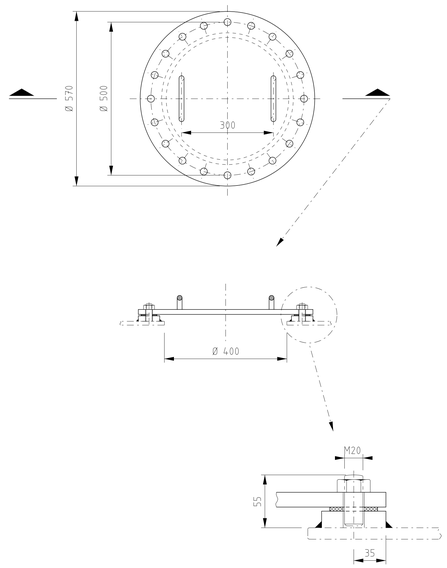

TYPE 2

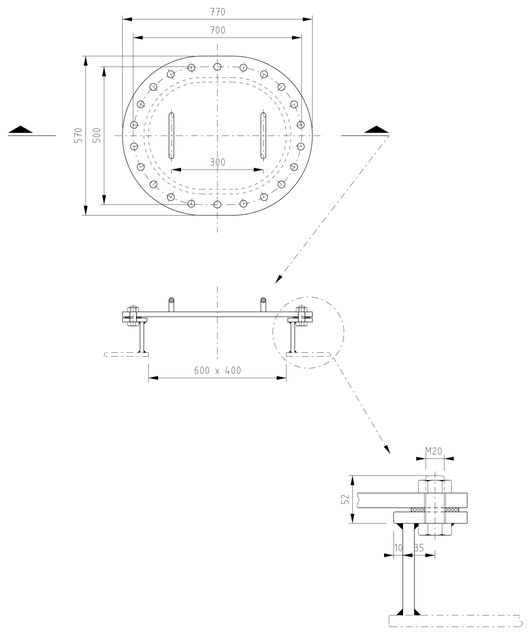

KEY PLAN

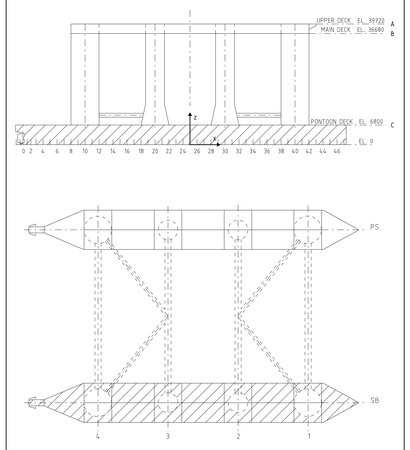

REFERENCE DOCUMENTS

42000210 – MANHOLE ARRANGEMENT
DE-3010.10-1200-942-UTC-001 – GENERAL ARRANGEMENT PONTOON AND COLUMNS

GENERAL NOTES

LEGEND

N MANHOLE

REV.	DESCRIÇÃO	DATA	EXEC.	VERIF.	APROV.
A	AS BUILT COM REVISÃO GERAL PELO B.T.	06/02/04	TECNITAS	SILVIO	M.RAMOS
0	EMISSÃO INICIAL	09/04/03	TECNITAS	SILVIO	M.RAMOS

AS INFORMAÇÕES DESTE DOCUMENTO SÃO PROPRIEDADE DA PETROBRAS, SENDO PROIBIDA A UTILIZAÇÃO FORA DA SUA FINALIDADE.
FORMULÁRIO PADRONIZADO PELA NORMA PETROBRAS N-381 – REV.F.

TECNITAS DO BRASIL LTDA.
Nº DO CONTRATO: 101.2.013.02-2
RESPONSÁVEL TÉCNICO: CESAR A. BRACET
Nº DO CREA: 83-1-02202-D

PETRÓLEO BRASILEIRO S.A. PETROBRAS
E&P-UN-BC/ST/EIS

CLIENTE: UN-BC/ATP-N/OP-P9

PROGRAMA: GERENCIAMENTO INTEGRADO DE ENGENHARIA NAVAL (GIEN)

AREA: PETROBRAS IX

TITULO: KIT SALVAGE GROUP C
MANHOLES ARRANG. AND CONSTRUCTIVE STANDARD (SB)
ARRANJO DE PORTAS DE VISITA E PADRÃO CONST. (BE)

PROJ.	DES.	VERIF.	APROV.
TECNITAS	A.CASADO	SILVIO	M. RAMOS

ESCALA 1 : 200 | AS. | SEP. | FOLHA 19 de 30

DATA 09/04/03 | NÚMERO DE-3010.10-5430-980-TNA-001

COPIA NAO CONTROLADA

PONTOON DECK (PS)
GROUP C

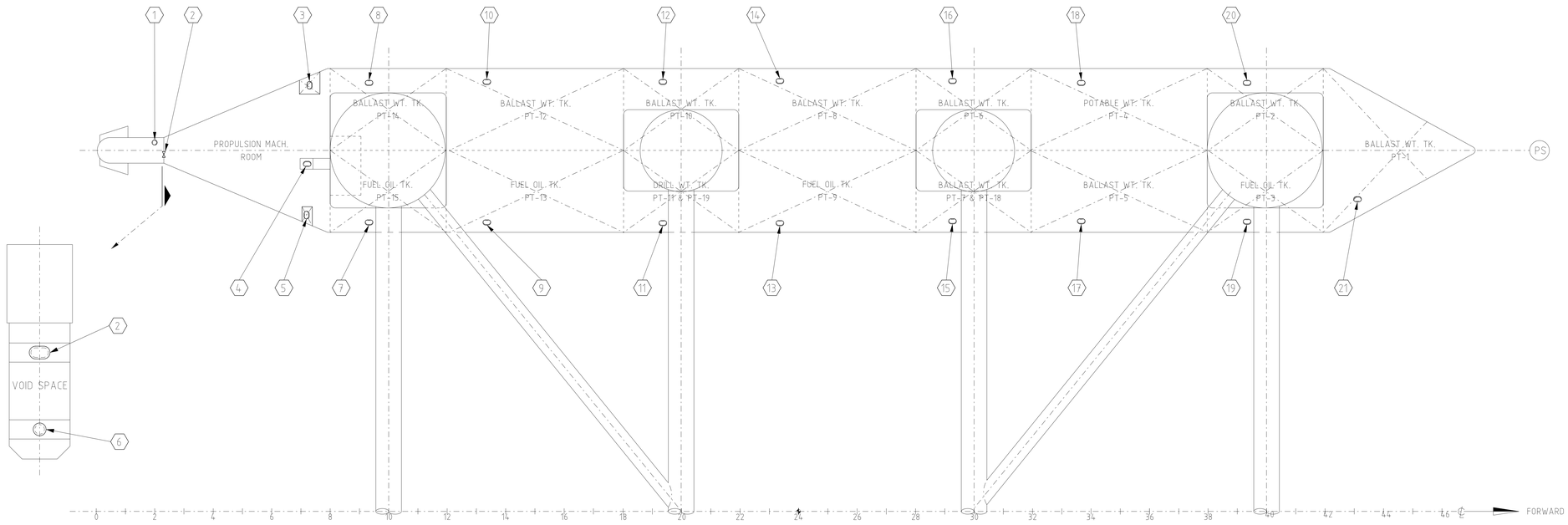

CONSTRUCTIVE STANDARD

TYPE 1

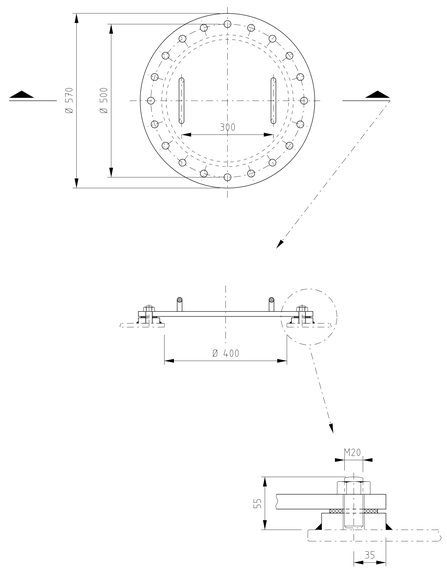

TYPE 2

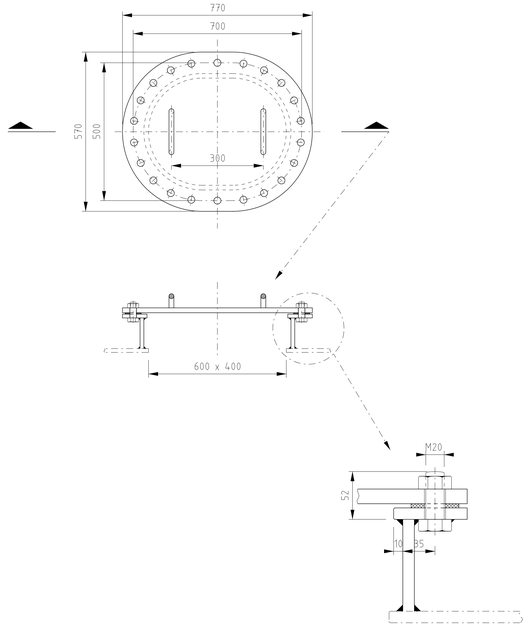

MANHOLES

ITEM	ABREVIATED NAME ON MANHOLE COVER	COAMING		CONSTRUCTIVE STANDARD TYPE	COMPARTMENT ACCESS	CLOSING APPLIANCES	
		DIMENSION mm	HEIGHT ABOVE DECK (H) mm			GASKET	SECURING DEVICE
1	H.O.ST.T.	Ø 400	–	TYPE 1	HYD. OIL STR. TK.	NEOPRENE	20 BOLTS M20
2	VOID	600 x 400	100	TYPE 2	VOID SPACE	NEOPRENE	24 BOLTS M20
3	SEA CH.	600 x 400	100	TYPE 2	SEA CHEST	NEOPRENE	24 BOLTS M20
4	E.S.C.	600 x 400	100	TYPE 2	ECHO SOUND COMP.	NEOPRENE	24 BOLTS M20
5	SEA CH.	600 x 400	100	TYPE 2	SEA CHEST	NEOPRENE	24 BOLTS M20
6	VOID	Ø 400	–	TYPE 1	VOID SPACE	NEOPRENE	20 BOLTS M20
7	15 B.W.T.	600 x 400	100	TYPE 2	BALLAST W. TK. ST 15	NEOPRENE	24 BOLTS M20
8	14 B.W.T.	600 x 400	100	TYPE 2	BALLAST W. TK. ST 14	NEOPRENE	24 BOLTS M20
9	13 F.O.T.	600 x 400	100	TYPE 2	FUEL OIL TK. ST 13	NEOPRENE	24 BOLTS M20
10	12 B.W.T.	600 x 400	100	TYPE 2	BALLAST W. TK. ST 12	NEOPRENE	24 BOLTS M20
11	11 D.W.T.	600 x 400	100	TYPE 2	DRILL W. TK. ST 11	NEOPRENE	24 BOLTS M20
12	10 B.W.T.	600 x 400	100	TYPE 2	BALLAST W. TK. ST 10	NEOPRENE	24 BOLTS M20
13	9 F.O.T.	600 x 400	100	TYPE 2	FUEL OIL TK. ST 9	NEOPRENE	24 BOLTS M20
14	8 B.W.T.	600 x 400	100	TYPE 2	BALLAST W. TK. ST 8	NEOPRENE	24 BOLTS M20
15	7 B.W.T.	600 x 400	100	TYPE 2	BALLAST W. TK. ST 7	NEOPRENE	24 BOLTS M20
16	6 B.W.T.	600 x 400	100	TYPE 2	BALLAST W. TK. ST 6	NEOPRENE	24 BOLTS M20
17	5 B.W.T.	600 x 400	100	TYPE 2	BALLAST W. TK. ST 5	NEOPRENE	24 BOLTS M20
18	4 P.W.T.	600 x 400	100	TYPE 2	POTABLE W. TK. ST 4	NEOPRENE	24 BOLTS M20
19	3 F.O.T.	600 x 400	100	TYPE 2	FUEL OIL TK. ST 3	NEOPRENE	24 BOLTS M20
20	2 B.W.T.	600 x 400	100	TYPE 2	BALLAST TK. ST 2	NEOPRENE	24 BOLTS M20
21	1 B.W.T.	600 x 400	100	TYPE 2	BALLAST W. TK. ST 1	NEOPRENE	24 BOLTS M20

KEY PLAN

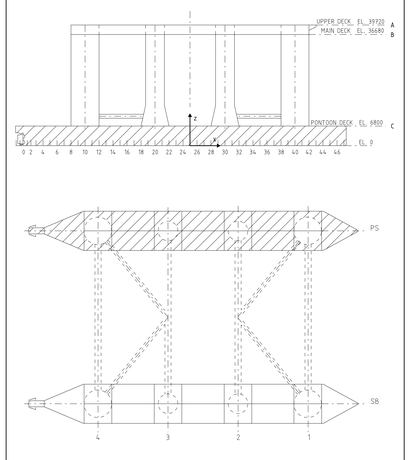

REFERENCE DOCUMENTS

42000210 - MANHOLE ARRANGEMENT
DE-3010.10-1200-942-UTC-001 - GENERAL ARRANGEMENT PONTOON AND COLUMNS

GENERAL NOTES

LEGEND

N MANHOLE

REV.	DESCRIÇÃO	DATA	EXEC.	VERIF.	APROV.
A	AS BUILT COM REVISÃO GERAL PELO B.T.	06/02/04	TECNITAS	SILVIO	M.RAMOS
0	EMISSÃO INICIAL	09/04/03	TECNITAS	SILVIO	M.RAMOS

AS INFORMAÇÕES DESTE DOCUMENTO SÃO PROPRIEDADE DA PETROBRAS, SENDO PROIBIDA A UTILIZAÇÃO FORA DA SUA FINALIDADE.
FORMULÁRIO PADRONIZADO PELA NORMA PETROBRAS N-381 - REV.F.

TECNITAS DO BRASIL LTDA.
Nº DO CONTRATO: 101.2.013.02-2
RESPONSÁVEL TÉCNICO: CESAR A. BRACET
Nº DO CREA: 83-1-02202-D

PETRÓLEO BRASILEIRO S.A. PETROBRAS
E&P-UN-BC/ST/EIS

CLIENTE: UN-BC/ATP-N/OP-P9

PROGRAMA: GERENCIAMENTO INTEGRADO DE ENGENHARIA NAVAL (GIEN)

AREA: PETROBRAS IX

TITULO: KIT SALVAGE GROUP C
MANHOLES ARRANG. AND CONSTRUCTIVE STANDARD (PS)
ARRANJO DE PORTAS DE VISITA E PADRÃO CONST. (BB)

PROJ.	DES.	VERIF.	APROV.
TECNITAS	A.CASADO	SILVIO	M. RAMOS
ESCALA 1 : 200	AS.	SEP.	FOLHA 20 de 30
DATA 09/04/03	NÚMERO DE-3010.10-5430-980-TNA-001		

COPIA NAO CONTROLADA

PONTOON DECK
GROUP C

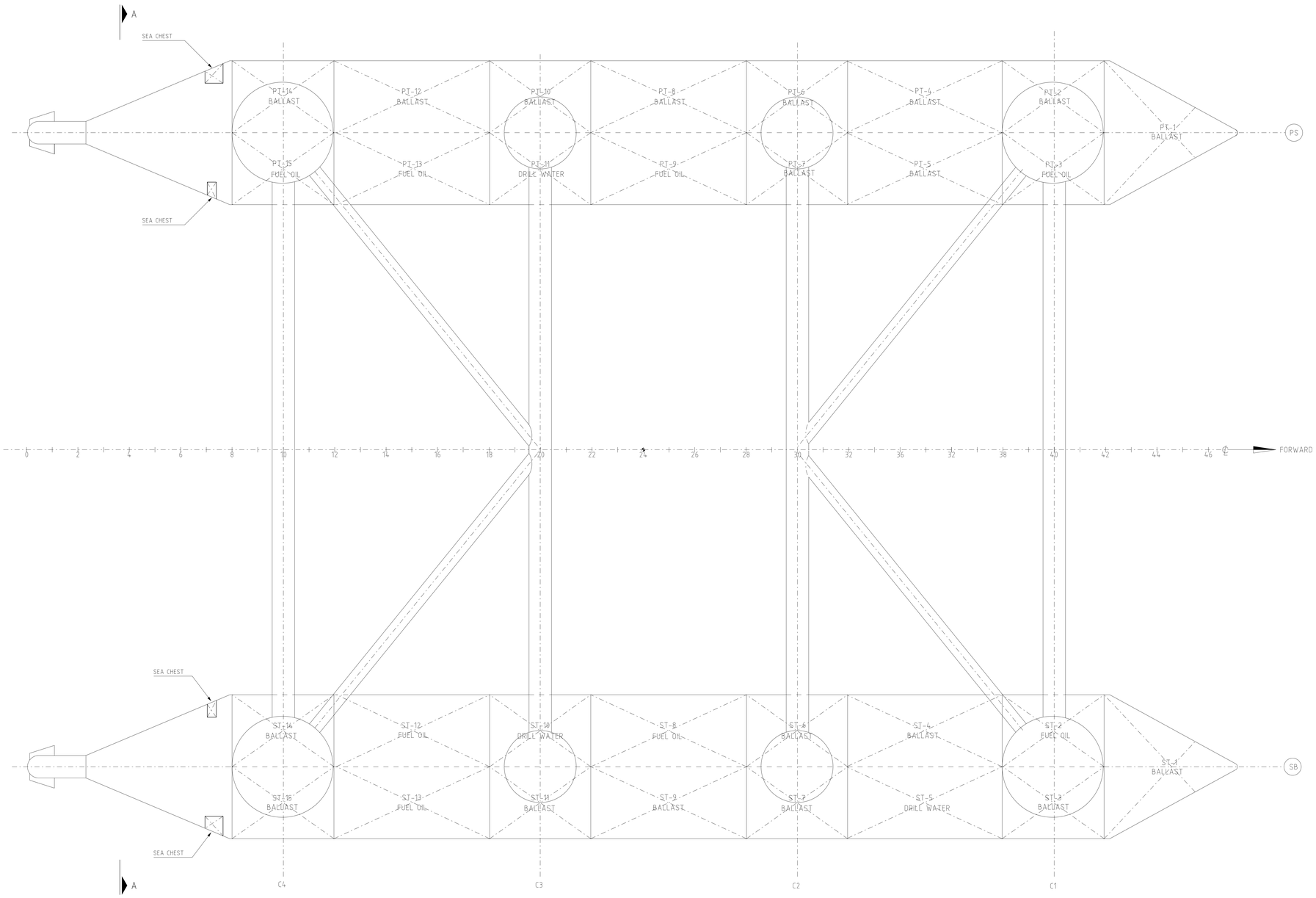

KEY PLAN

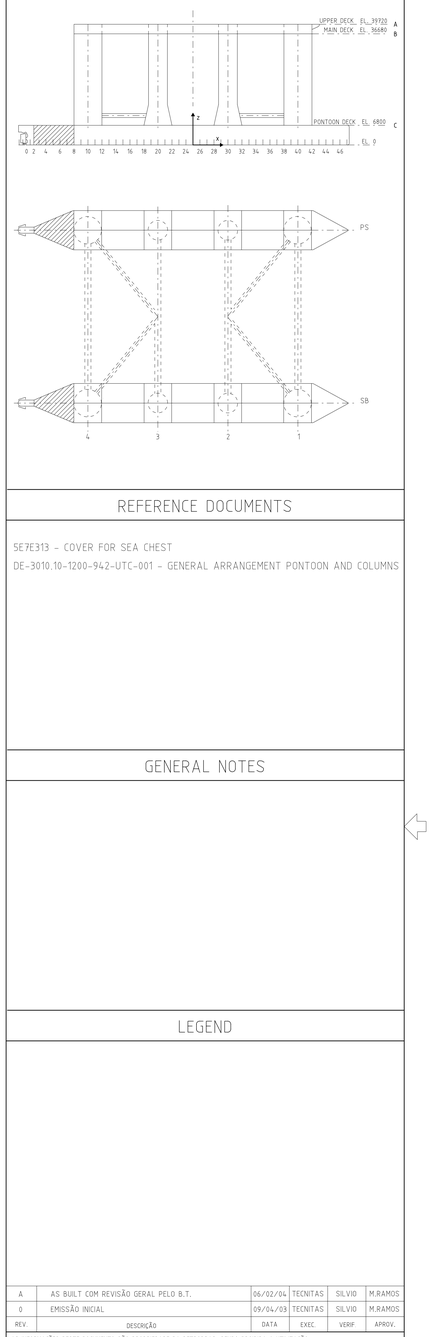

REFERENCE DOCUMENTS

5E7E313 - COVER FOR SEA CHEST

DE-3010.10-1200-942-UTC-001 - GENERAL ARRANGEMENT PONTOON AND COLUMNS

GENERAL NOTES

LEGEND

REV.	DESCRIÇÃO	DATA	EXEC.	VERIF	APROV.
A	AS BUILT COM REVISÃO GERAL PELO B.T.	06/02/04	TECNITAS	SILVIO	M.RAMOS
0	EMISSÃO INICIAL	09/04/03	TECNITAS	SILVIO	M.RAMOS

AS INFORMAÇÕES DESTE DOCUMENTO SÃO PROPRIEDADE DA PETROBRAS, SENDO PROIBIDA A UTILIZAÇÃO FORA DA SUA FINALIDADE.
FORMULÁRIO PERTENCENTE A NORMA PETROBRAS N-381 - REV.F ANEXO A - FOLHA 08/08

TECNITAS DO BRASIL LTDA.

Nº DO CONTRATO: 101.2.013.02-2

RESPONSÁVEL TÉCNICO: CESAR A. BRACET

Nº DO CREA: 83-1-02202-D

PETRÓLEO BRASILEIRO S.A. PETROBRAS

E&P-UN-BC/ST/EIS

CLIENTE: UN-BC/ATP-N//OP-P9

PROGRAMA: GERENCIAMENTO INTEGRADO DE ENGENHARIA NAVAL (GIEN)

ÁREA: PETROBRAS IX

TÍTULO: KIT SALVAGE GRUPO C
SEA CHEST ARRANGEMENT
ARRANJO DE CAIXA DE MAR

PROJ.	DES.	VERIF.	APROV.
TECNITAS	FELIPE ARAUJO	SILVIO	M.RAMOS
ESCALA: 1 : 200	AS:	SEP.:	FOLHA: 21 de 30
DATA: 09/04/03	NÚMERO: DE-3010.10-5430-980-TNA-001		

A1 = 594x841
COPIA NAO CONTROLADA

TRANSVERSE SECTION A-A
LOOKING TO FWD
GROUP C

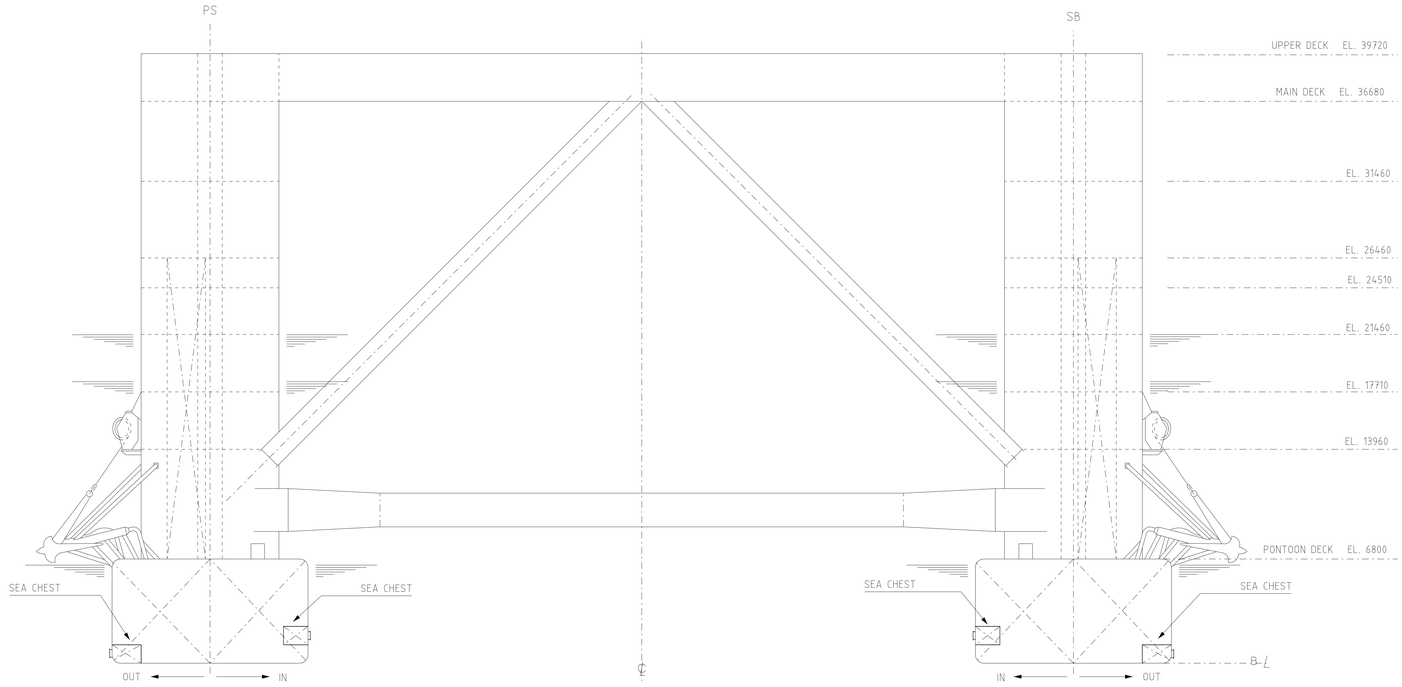

POSITION FOR VALVES ATTACHED ON SEA CHEST
OUTBOARD SIDE IN PORTSIDE PONTOON

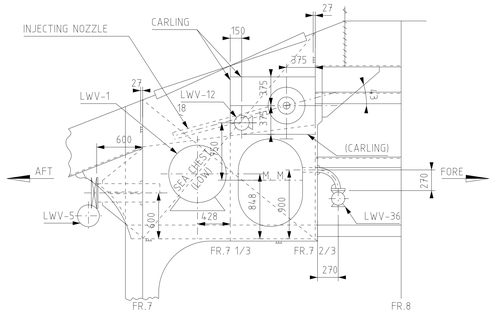

POSITION FOR VALVES ATTACHED ON SEA CHEST
INBOARD SIDE IN PORTSIDE PONTOON

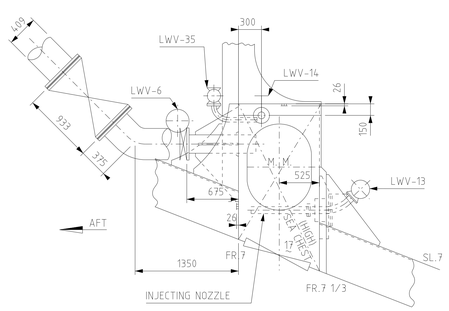

POSITION FOR VALVES ATTACHED ON SEA CHEST
OUTBOARD SIDE IN STARBOARD PONTOON

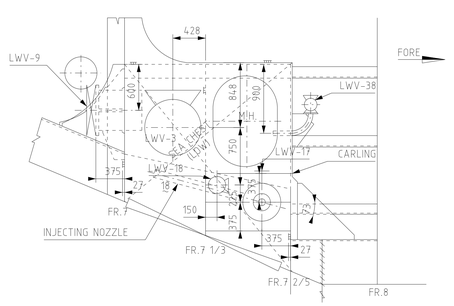

POSITION FOR VALVES ATTACHED ON SEA CHEST
INBOARD SIDE IN STARBOARD PONTOON

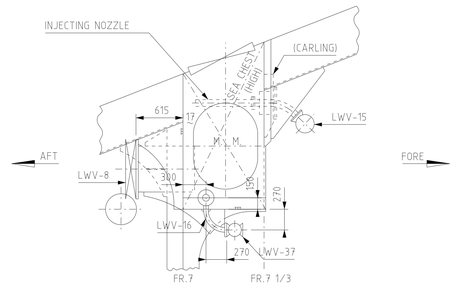

FR. 7 2/3 SECTION
LOOKING AFT

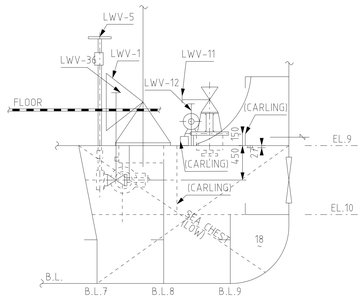

FR. 7 1/3 SECTION
LOOKING AFT

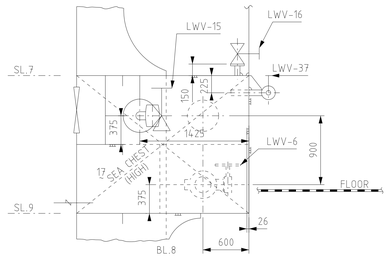

FR. 7 2/3 SECTION
LOOKING AFT

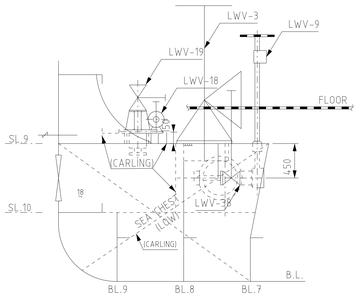

FR. 7 1/3 SECTION
LOOKING AFT

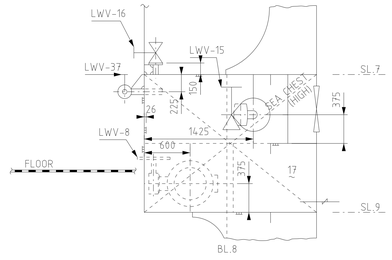

KEY PLAN

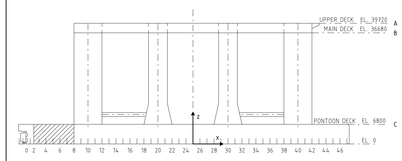

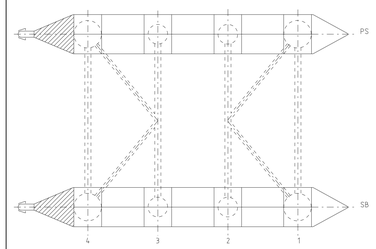

REFERENCE DOCUMENTS

5E7A313 - COVER FOR SEA CHEST

5E6A224 - POSITION OF VALVES & DET. OF PIECES ATTAT. TO HULL

GENERAL NOTES

LEGEND

REV.	DESCRIÇÃO	DATA	EXEC.	VERIF.	APROV.
A	AS BUILT COM REVISÃO GERAL PELO B.T.	06/02/04	TECNITAS	SILVIO	M.RAMOS
0	EMISSÃO INICIAL	09/04/03	TECNITAS	SILVIO	M.RAMOS

AS INFORMAÇÕES DESTE DOCUMENTO SÃO PROPRIEDADE DA PETROBRAS, SENDO PROIBIDA A UTILIZAÇÃO FORA DA SUA FINALIDADE.
FORMULÁRIO PADRONIZADO PELA NORMA PETROBRAS N-381 - REV.F.

TECNITAS DO BRASIL LTDA.

PETRÓLEO BRASILEIRO S.A. PETROBRAS

Nº DO CONTRATO:	101.2.013.02-2
RESPONSÁVEL TÉCNICO:	CESAR A. BRACET
Nº DO CREA:	83-1-02202-D
	E&P-UN-BC/ST/EIS

CLIENTE: UN-BC/ATP-N/OP-P9

PROGRAMA: GERENCIAMENTO INTEGRADO DE ENGENHARIA NAVAL (GIEN)

ÁREA: PETROBRAS IX

TÍTULO: KIT SALVAGE GROUP C
SEA CHESTS AND SIDE VALV. - TRANSVERSE SECTION A-A
CAIXAS DE MAR E VALV. DE COST. - SEÇÃO TRANSVERSAL A-A

PROJ.	TECNITAS	DES.	FELIPE ARAUJO	VERIF.	SILVIO	APROV.	M. RAMOS
ESCALA	1 : 200	AS.		SEP.		FOLHA	22 de 30
DATA	09/04/03	NÚMERO	DE-3010.10-5430-980-TNA-001				

COPIA NAO CONTROLADA

VIEW B
(COAMING PORTSIDE)
ESCALA 1 : 7,5

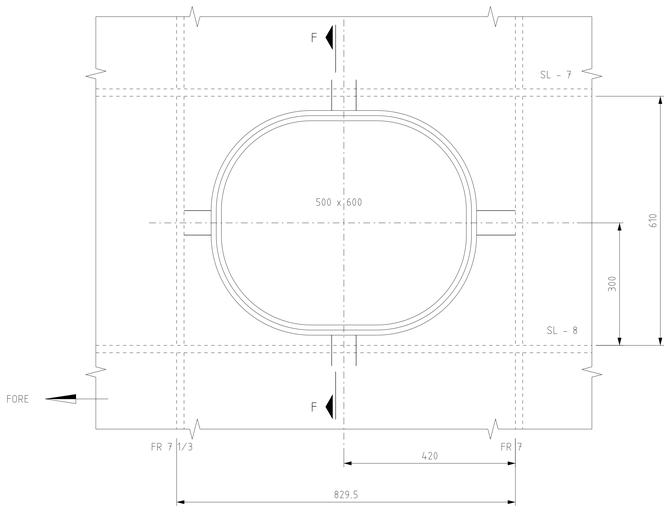

VIEW D
(COAMING STARBOARD)
ESCALA 1 : 7,5

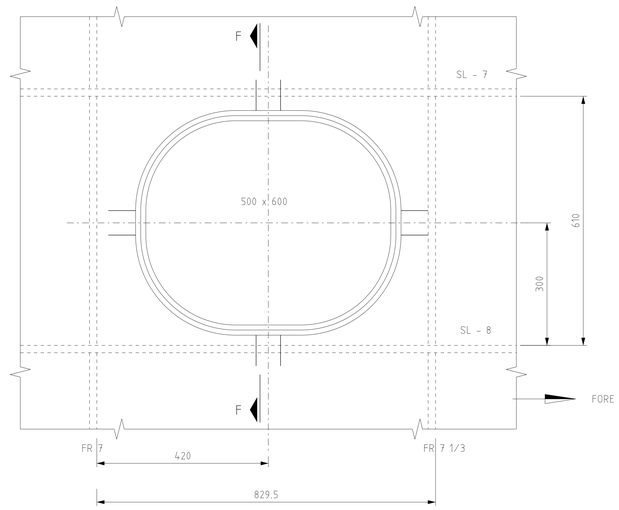

SECTION P-P
ESCALA 1 : 7,5

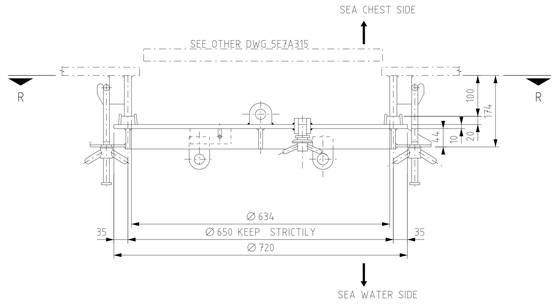

SECTION F-F
ESCALA 1 : 7,5

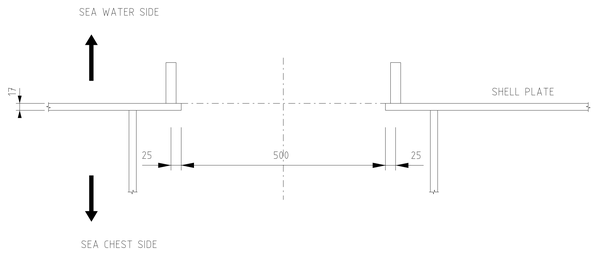

SECTION R-R
COVER
ESCALA 1 : 7,5

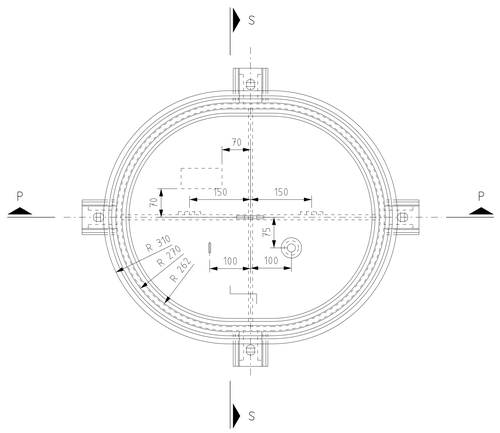

SECTION S-S
ESCALA 1 : 7,5

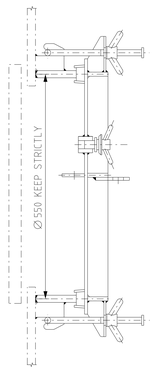

NAME PLATE
ESCALA 1 : 7,5

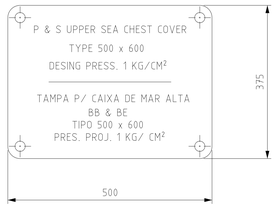

BOLT WASHER
ESCALA 1 : 2,5

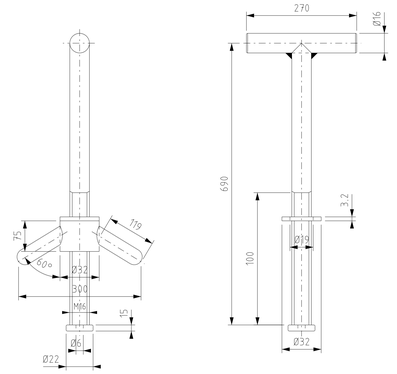

KEY PLAN

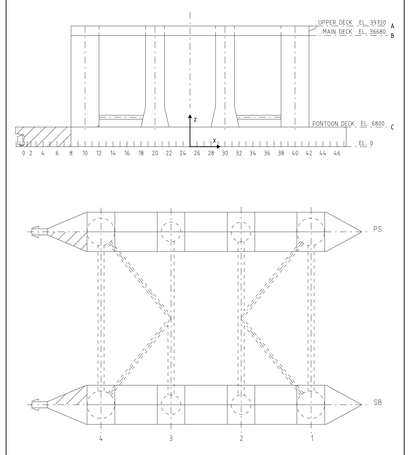

REFERENCE DOCUMENTS

5E7A313 - COVER FOR SEA CHEST

GENERAL NOTES

LEGEND

REV.	DESCRIÇÃO	DATA	EXEC.	VERIF.	APROV.
A	AS BUILT COM REVISÃO GERAL PELO B.T.	06/02/04	TECNITAS	SILVIO	M.RAMOS
0	EMISSÃO INICIAL	09/04/03	TECNITAS	SILVIO	M.RAMOS

AS INFORMAÇÕES DESTE DOCUMENTO SÃO PROPRIEDADE DA PETROBRAS, SENDO PROIBIDA A UTILIZAÇÃO FORA DA SUA FINALIDADE.
FORMULÁRIO PADRONIZADO PELA NORMA PETROBRAS N-381 - REV.F.

TECNITAS DO BRASIL LTDA.

Nº DO CONTRATO: 101.2.013.02-2
RESPONSÁVEL TÉCNICO: CESAR A. BRACET
Nº DO CREA: 83-1-02202-D

PETRÓLEO BRASILEIRO S.A. PETROBRAS

E&P-UN-BC/ST/EIS

CLIENTE: UN-BC/ATP-N/OP-P9

PROGRAMA: GERENCIAMENTO INTEGRADO DE ENGENHARIA NAVAL (GIEN)

ÁREA: PETROBRAS IX

TÍTULO: KIT SALVAGE GROUP C
SEA CHEST CONSTRUCTIVE STANDARD (500 x 600)
PADRÃO CONSTRUTIVO DE CAIXAS DE MAR (500 x 600)

PROJ.	DES.	VERIF.	APROV.
TECNITAS	A.CASADO	SILVIO	M. RAMOS
ESCALA: INDICADA	AS.	SEP.	FOLHA: 23 de 30
DATA: 09/04/03	NÚMERO: DE-3010.10-5430-980-TNA-001		

COPIA NAO CONTROLADA

A1 = 594x841

VIEW A
(COAMING STARBOARD)
ESCALA 1 : 15

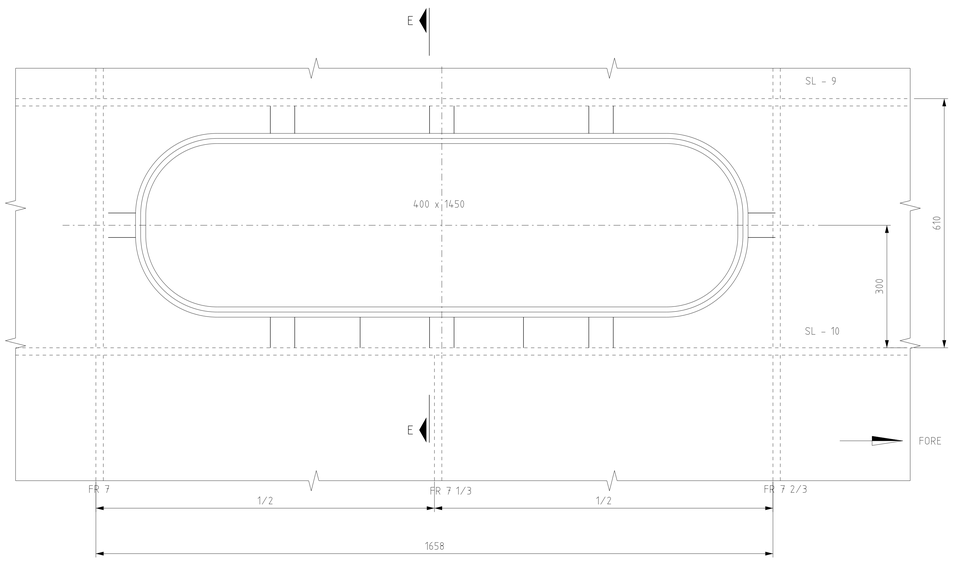

VIEW C
(COAMING PORTSIDE)
ESCALA 1 : 15

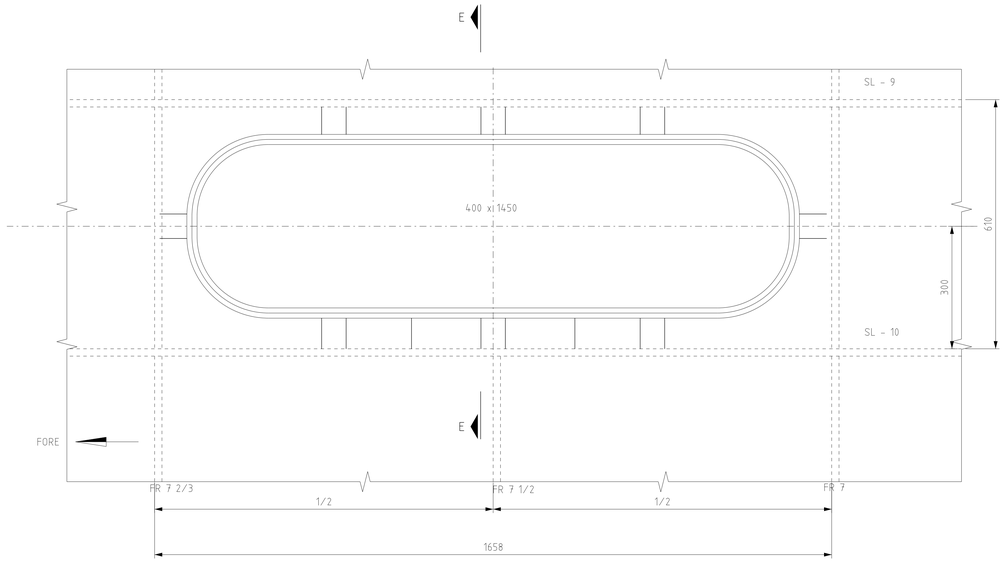

SECTION E-E
ESCALA 1 : 15

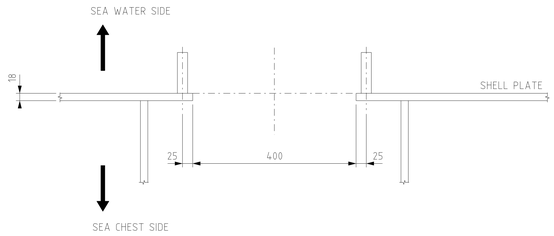

SECTION G-G
ESCALA 1 : 15

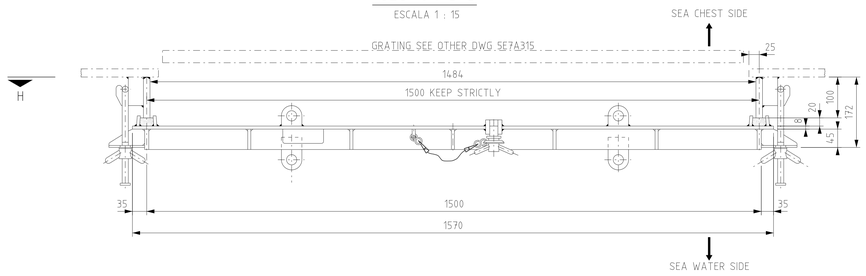

SECTION H-H
COVER
ESCALA 1 : 15

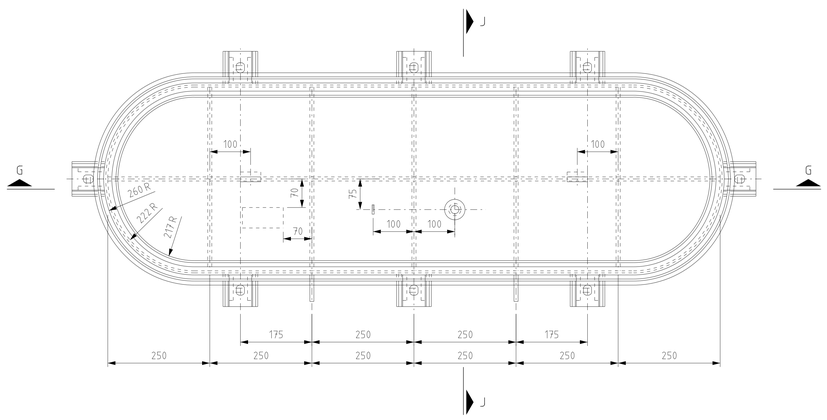

SECTION J-J
ESCALA 1 : 15

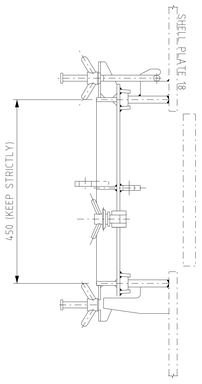

NAME PLATE
ESCALA 1 : 7.5

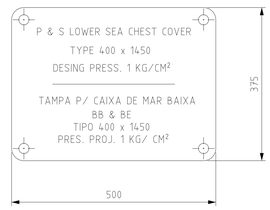

REFERENCE DRAWINGS

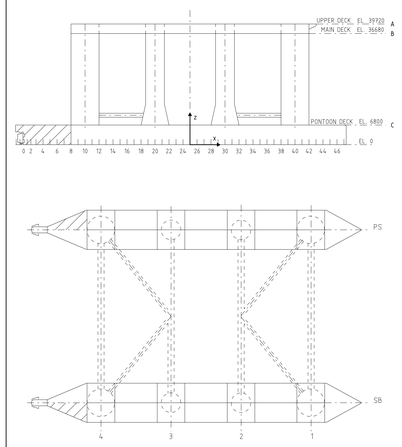

REFERENCE DOCUMENTS

SE7A313 - COVER FOR SEA CHEST

GENERAL NOTES

LEGEND

REV.	DESCRIÇÃO	DATA	EXEC.	VERIF.	APROV.
A	AS BUILT COM REVISÃO GERAL PELO B.T.	06/02/04	TECNITAS	SILVIO	M.RAMOS
0	EMISSÃO INICIAL	09/04/03	TECNITAS	SILVIO	M.RAMOS

AS INFORMAÇÕES DESTE DOCUMENTO SÃO PROPRIEDADE DA PETROBRAS, SENDO PROIBIDA A UTILIZAÇÃO FORA DA SUA FINALIDADE.
FORMULÁRIO PADRONIZADO PELA NORMA PETROBRAS N-381 - REV.F.

TECNITAS DO BRASIL LTDA.

Nº DO CONTRATO: 101.2.013.02-2
RESPONSÁVEL TÉCNICO: CESAR A. BRACET
Nº DO CREA: 83-1-02202-D

PETRÓLEO BRASILEIRO S.A. PETROBRAS

E&P-UN-BC/ST/EIS

CLIENTE: UN-BC/ATP-N/OP-P9

PROGRAMA: GERENCIAMENTO INTEGRADO DE ENGENHARIA NAVAL (GIEN)

AREA: PETROBRAS IX

TITULO: KIT SALVAGE GROUP C
SEA CHEST CONSTRUCTIVE STANDARD (400 x 1450)
PADRÃO CONSTRUTIVO DE CAIXAS DE MAR (400 x 1450)

PROJ.	DES.	VERIF.	APROV.
TECNITAS	A.CASADO	SILVIO	M. RAMOS
ESCALA: INDICADA	AS.	SEP.	FOLHA: 24 de 30
DATA: 09/04/03	NÚMERO: DE-3010.10-5430-980-TNA-001		

COPIA NAO CONTROLADA

A1 = 594x841

PONTOON DECK
GROUP C

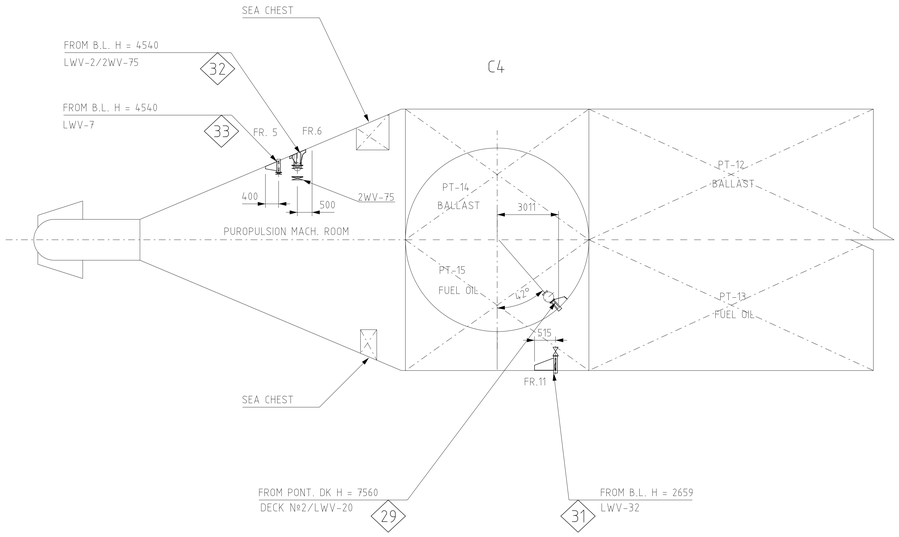

INBOARD SIDE

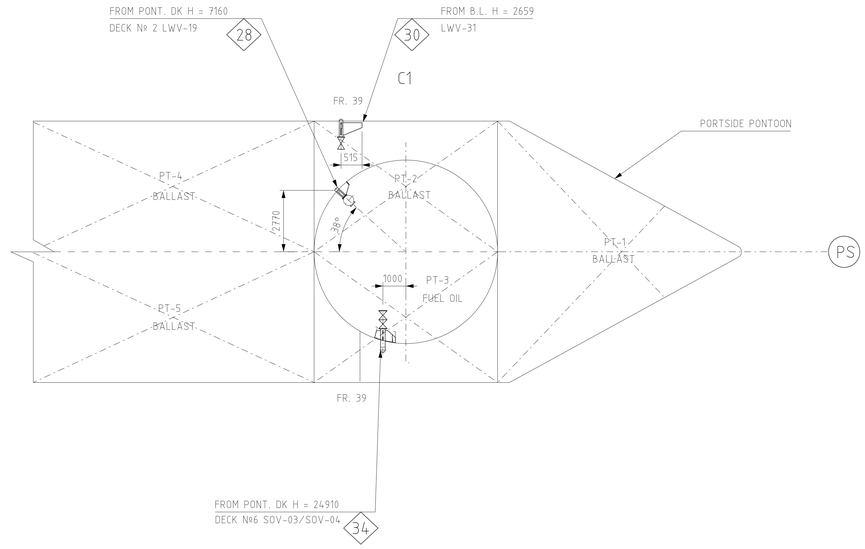

OUTBOARD SIDE

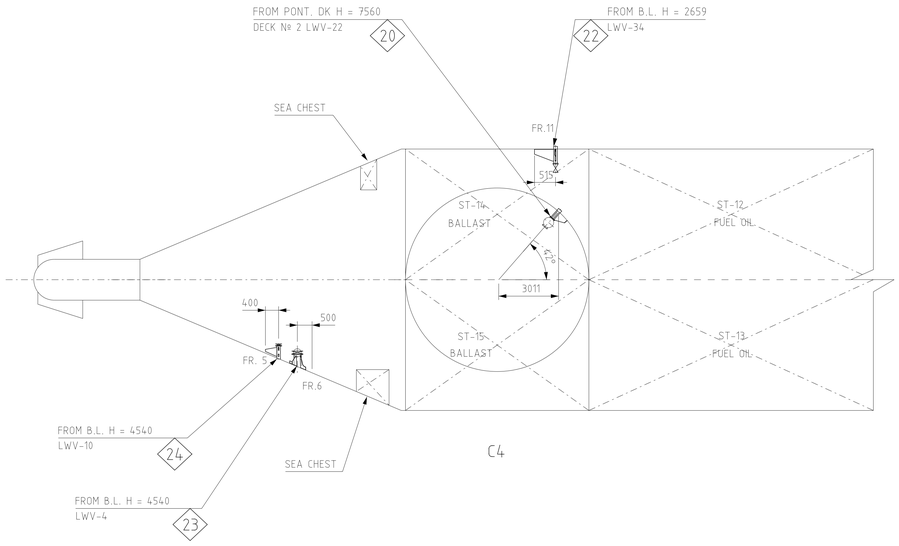

INBOARD SIDE

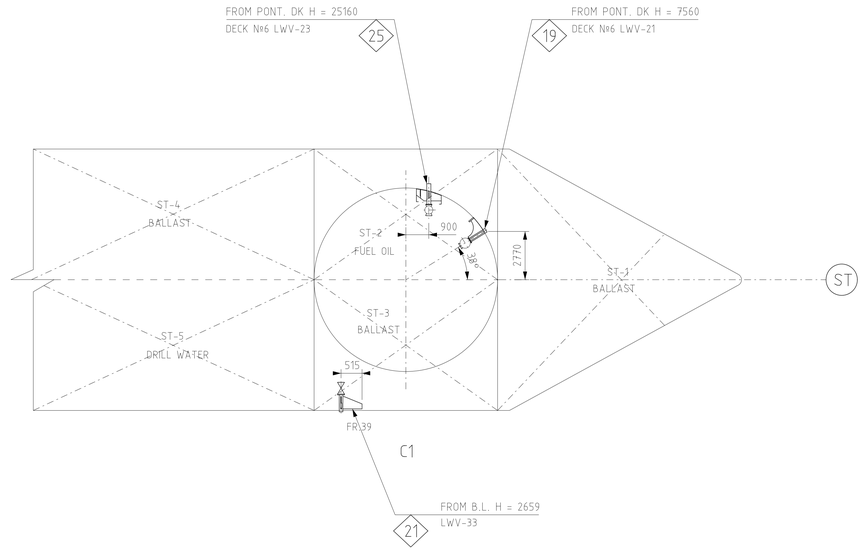

OUTBOARD SIDE

KEY PLAN

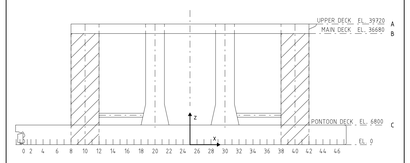

REFERENCE DOCUMENTS

5E6A224- POSITION OF VALVES & DETAILS OF PIECES ATTACHED TO HULL

GENERAL NOTES

LEGEND

N VALVES

REV.	DESCRIÇÃO	DATA	EXEC.	VERIF.	APROV.
A	AS BUILT COM REVISÃO GERAL PELO B.T.	06/02/04	TECNITAS	SILVIO	M.RAMOS
0	EMISSÃO INICIAL	09/04/03	TECNITAS	SILVIO	M.RAMOS

AS INFORMAÇÕES DESTE DOCUMENTO SÃO PROPRIEDADE DA PETROBRAS, SENDO PROIBIDA A UTILIZAÇÃO FORA DA SUA FINALIDADE.
FORMULÁRIO PADRONIZADO PELA NORMA PETROBRAS N-381 - REV.F.

TECNITAS DO BRASIL LTDA.
Nº DO CONTRATO: 101.2.013.02-2
RESPONSÁVEL TÉCNICO: CESAR A. BRACET
Nº DO CREA: 83-1-02202-D

PETRÓLEO BRASILEIRO S.A. PETROBRAS

E&P-UN-BC/ST/EIS

CLIENTE: UN-BC/ATP-N/OP-P9

PROGRAMA: GERENCIAMENTO INTEGRADO DE ENGENHARIA NAVAL (GIEN)

AREA: PETROBRAS IX

TITULO: KIT SALVAGE GROUP C
DISCHARGE ARRANGEMENT
ARRANJO DE DESCARGAS DE COSTADO

PROJ.	DES.	VERIF.	APROV.
TECNITAS	FELIPE ARAUJO	SILVIO	M. RAMOS
ESCALA 1 : 150	AS.	SEP.	FOLHA 25 de 30
DATA 09/04/03	NÚMERO DE-3010.10-5430-980-TNA-001		

COPIA NAO CONTROLADA

SIDE VIEW STARBOARD
GROUP C
LOOKING FROM SB TO PS

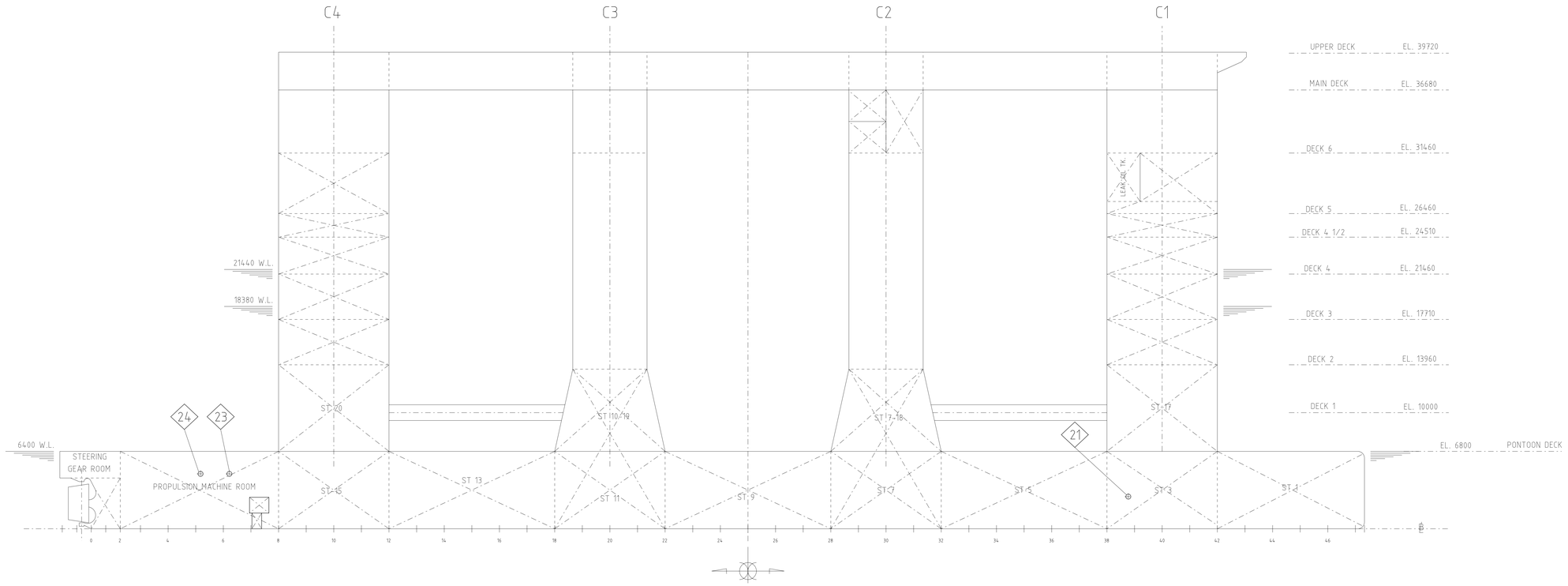

POSITION FOR VALVES ATTACHED ON SEA CHEST OUTBOARD SIDE IN STARBOARD PONTOON

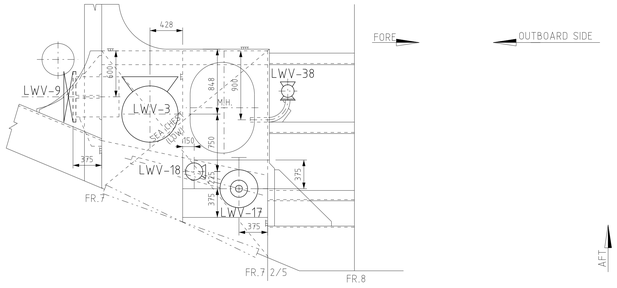

FR. 7 2/3 SECTION
LOOKING AFT

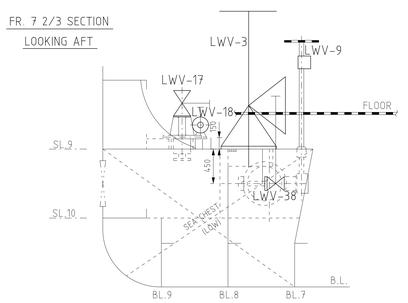

PUROPULSION MACH. ROOM
(STARBOARD)
LOOK. AFT
24

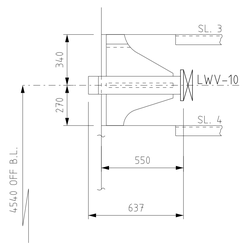

PLAN

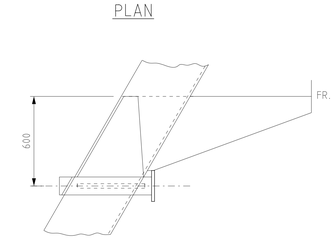

PUROPULSION MACH. ROOM
(STARBOARD)
23

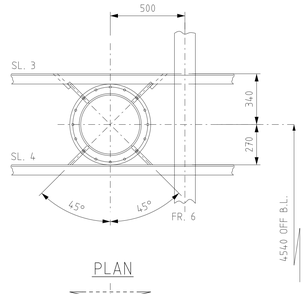

PLAN

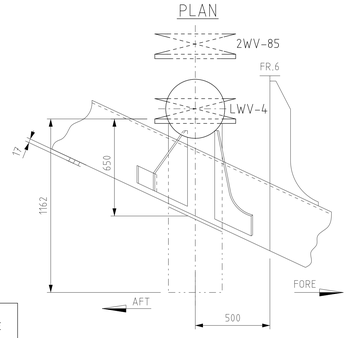

BALLAST TK. (ST-3)
(STARBOARD)
LOOK. AFT
21

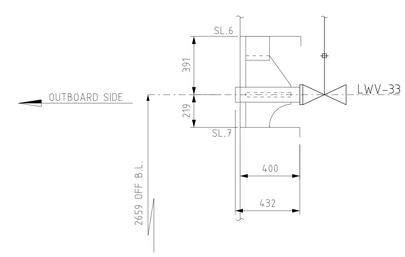

PLAN

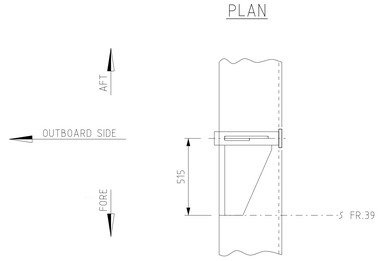

VALVES

TAG	COMPARTMENT	DIMENSION mm	STARTING TYPE
LWV-3	SEA CHEST	350	HANDLING
LWV-4	PROPULSION MACH. ROOM	350	HANDLING
2WV-85	PROPULSION MACH. ROOM	350	REMOTE (HYDR. OIL)
LWV-9	SEA CHEST	300	REMOTE (CONTROL AIR)
LWV-10	PROPULSION MACH. ROOM	350	REMOTE (CONTROL AIR)
LWV-17	SEA CHEST	50	HANDLING
LWV-18	SEA CHEST	40	HANDLING
LWV-33	BALLAST TK. (ST. 3)	80	HANDLING
LWV-38	SEA CHEST	25	HANDLING

KEY PLAN

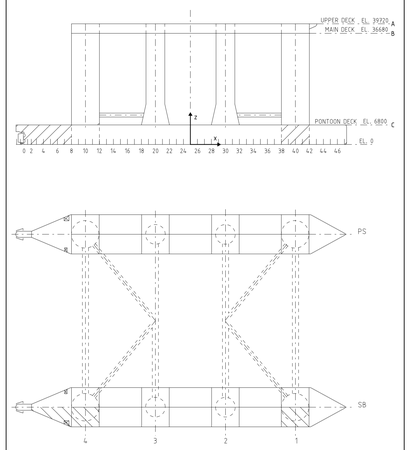

REFERENCE DOCUMENTS

5E6A224 - POSITION OF VALVES & DETAILS OF PIECES ATTATCHED TO HULL
DE-3010.10.1200-942-UTC-001- GENERAL ARRANGEMENT PONTOON AND COLUMNS

GENERAL NOTES

LEGEND

N VALVES

REV.	DESCRIÇÃO	DATA	EXEC.	VERIF.	APROV.
A	AS BUILT COM REVISÃO GERAL PELO B.T.	06/02/04	TECNITAS	SILVIO	M.RAMOS
0	EMISSÃO INICIAL	09/04/03	TECNITAS	SILVIO	M.RAMOS

AS INFORMAÇÕES DESTE DOCUMENTO SÃO PROPRIEDADE DA PETROBRAS, SENDO PROIBIDA A UTILIZAÇÃO FORA DA SUA FINALIDADE.
FORMULÁRIO PADRONIZADO PELA NORMA PETROBRAS N-381 - REV.F.

TECNITAS DO BRASIL LTDA.

Nº DO CONTRATO: 101.2.013.02-2
RESPONSÁVEL TÉCNICO: CESAR A. BRACET
Nº DO CREA: 83-1-02202-D

PETRÓLEO BRASILEIRO S.A. PETROBRAS

E&P-UN-BC/ST/EIS

CLIENTE: UN-BC/ATP-N/OP-P9

PROGRAMA: GERENCIAMENTO INTEGRADO DE ENGENHARIA NAVAL (GIEN)

AREA: PETROBRAS IX

TITULO: KIT SALVAGE GROUP C
DISCHARGE ARRANGEMENT AND CONSTRUCTIVE STANDARD (SB)
ARRANJO DE DESCARGAS DE COSTADO E PADRÕES CONSTRUTIVOS (BE)

PROJ.	DES.	VERIF.	APROV.
TECNITAS	FELIPE ARAUJO	SILVIO	M. RAMOS
ESCALA 1 : 200	AS.	SEP.	FOLHA 26 de 30
DATA 09/04/03	NÚMERO DE-3010.10-5430-980-TNA-001		

COPIA NAO CONTROLADA

A1 = 594x841

SIDE VIEW STARBOARD
GROUP C
LOOKING FROM PS TO SB

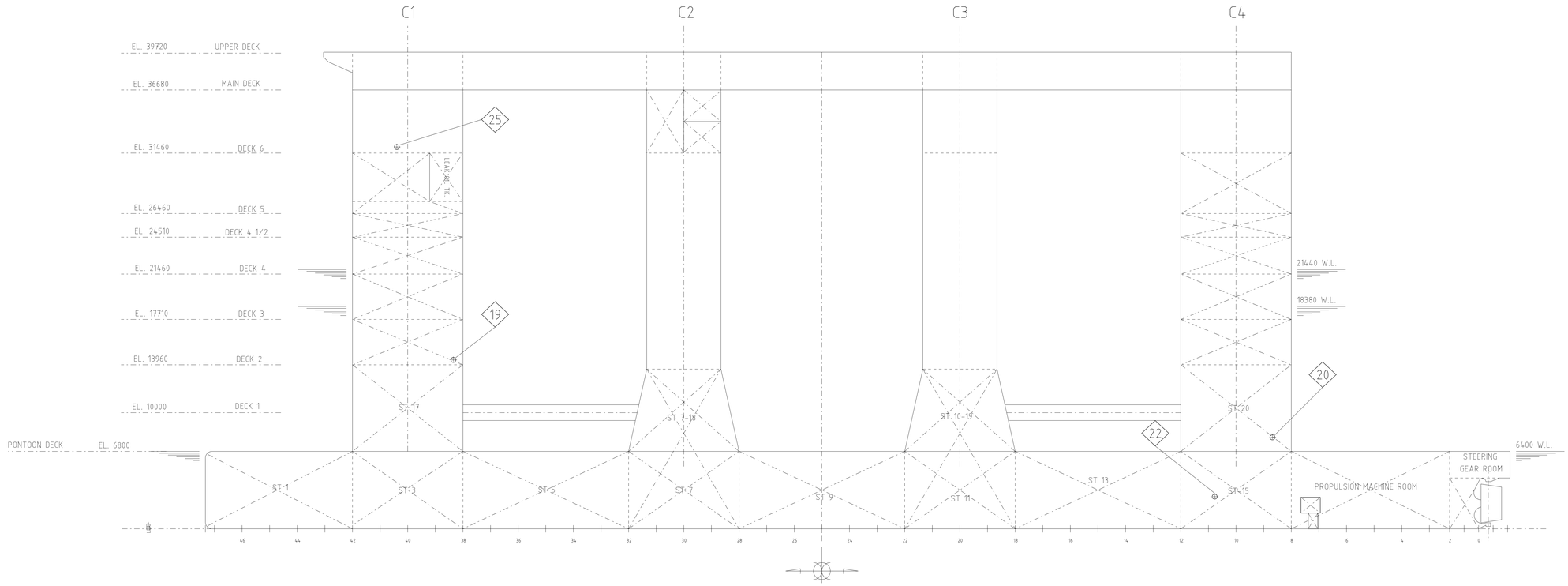

PLAN
№ 1S. LARGE COLUMN
№. 2 DK.
19

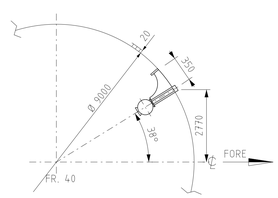

PLAN
№ 4S. LARGE COLUMN
№. 2 DK.
20

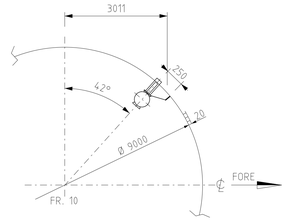

BALLAST TK. (ST-14)
(STARBOARD)
LOOK. AFT
22

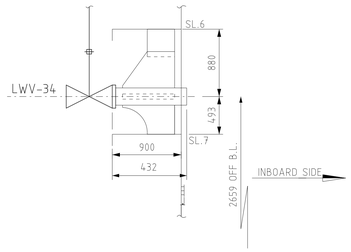

PLAN
№ 1S. LARGE COLUMN
№. 6 DK.
23

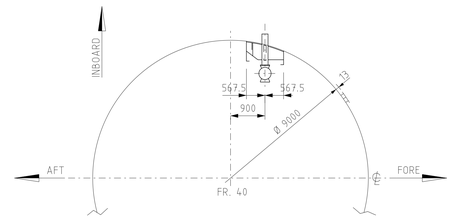

POSITION FOR VALVES ATTACHED ON SEA CHEST INBOARD SIDE IN STARBOARD PONTOON

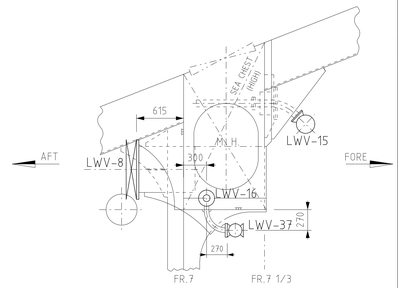

SECTION

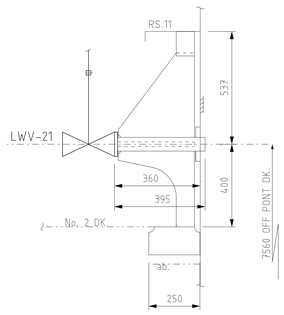

SECTION

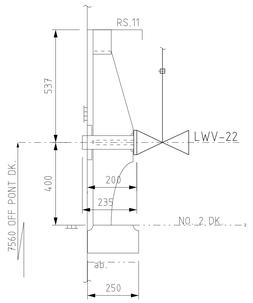

PLAN

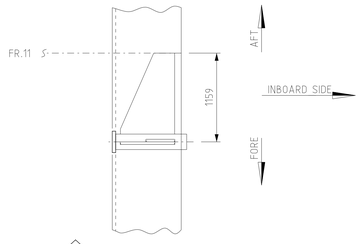

SECTION

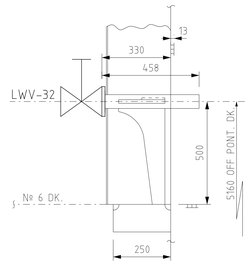

FR. 7 1/3 SECTION
LOOKING AFT

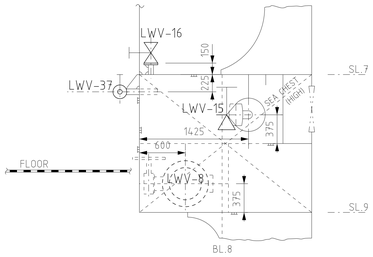

VALVES

TAG	COMPARTMENT	DIMENSION mm	STARTING TYPE
LWV-8	SEA CHEST	300	REMOTE (CONTROL AIR)
LWV-15	SEA CHEST	50	HANDLING
LWV-16	SEA CHEST	40	HANDLING
LWV-34	(ST. 14) BALLAST TANK	80	HANDLING
LWV-21	№1 LARGE COLUMN №2 DECK	65	HANDLING
LWV-22	№4 LARGE COLUMN №2 DECK	65	HANDLING
LWV-23	№1 LARGE COLUMN №6 DECK	50	HANDLING
LWV-37	SEA CHEST	25	HANDLING

KEY PLAN

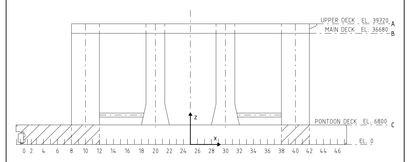

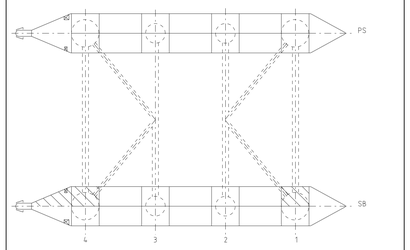

REFERENCE DOCUMENTS

5E6A224 - POSITION OF VALVES & DETAILS OF PIECES ATTATCHED TO HULL
DE-3010.10.1200-942-UTC-001- GENERAL ARRANGEMENT PONTOON AND COLUMNS

GENERAL NOTES

LEGEND

N VALVES

REV.	DESCRIÇÃO	DATA	EXEC.	VERIF.	APROV.
A	AS BUILT COM REVISÃO GERAL PELO B.T.	06/02/04	TECNITAS	SILVIO	M.RAMOS
0	EMISSÃO INICIAL	09/04/03	TECNITAS	SILVIO	M.RAMOS

AS INFORMAÇÕES DESTE DOCUMENTO SÃO PROPRIEDADE DA PETROBRAS, SENDO PROIBIDA A UTILIZAÇÃO FORA DA SUA FINALIDADE.
FORMULÁRIO PADRONIZADO PELA NORMA PETROBRAS N-381 - REV.F.

TECNITAS DO BRASIL LTDA.
Nº DO CONTRATO: 101.2.013.02-2
RESPONSÁVEL TÉCNICO: CESAR A. BRACET
Nº DO CREA: 83-1-02202-D

PETRÓLEO BRASILEIRO S.A. PETROBRAS
E&P-UN-BC/ST/EIS

CLIENTE: UN-BC/ATP-N/OP-P9

PROGRAMA: GERENCIAMENTO INTEGRADO DE ENGENHARIA NAVAL (GIEN)

ÁREA: PETROBRAS IX

TÍTULO: KIT SALVAGE GROUP C
DISCHARGE ARRANGEMENT AND CONSTRUCTIVE STANDARD (SB)
ARRANJO DE DESCARGAS DE COSTADO E PADRÕES CONSTRUTIVOS (BE)

PROJ.	DES.	VERIF.	APROV.
TECNITAS	FELIPE ARAUJO	SILVIO	M. RAMOS
ESCALA 1 : 200	AS.	SEP.	FOLHA 27 de 30
DATA 09/04/03	NÚMERO DE-3010.10-5430-980-TNA-001		

CÓPIA NÃO CONTROLADA

A1 = 594x841

SIDE VIEW PORTSIDE
GROUP C
LOOKING FROM PS TO SB

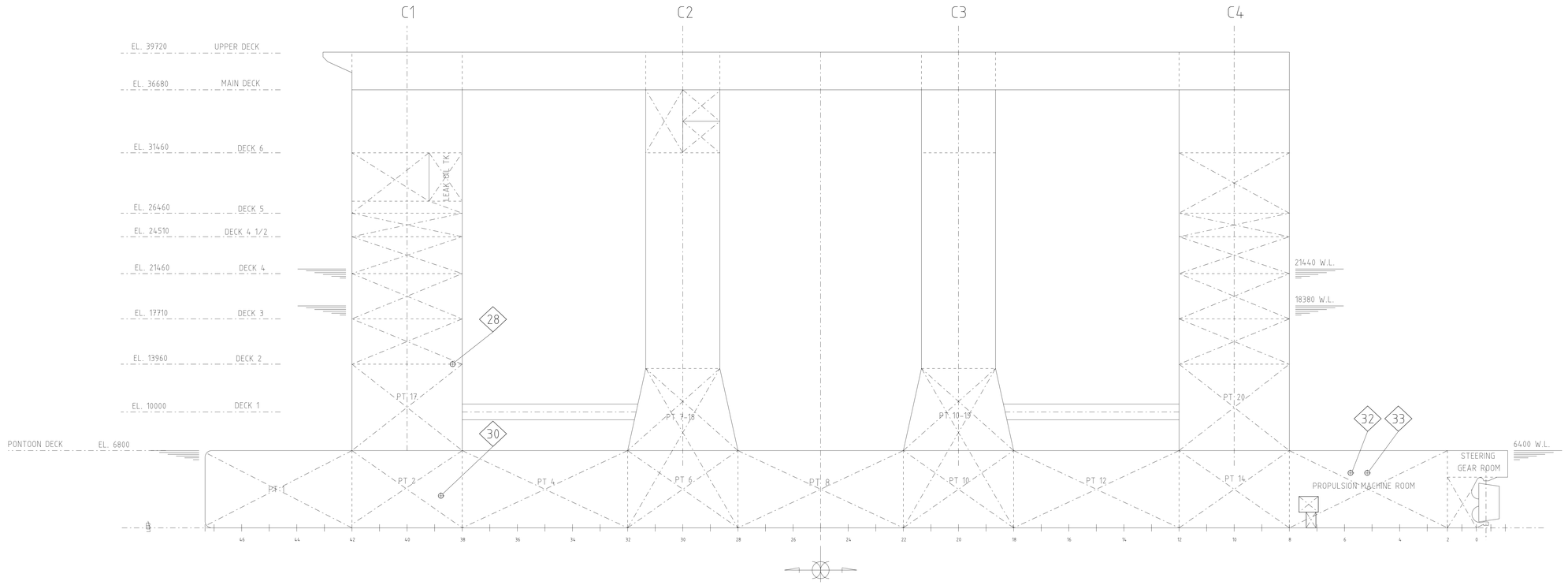

PLAN
№ 1P. LARGE COLUMN
№ 2 DK.
28

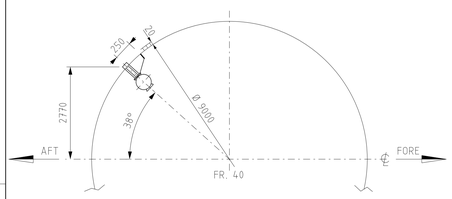

SECTION

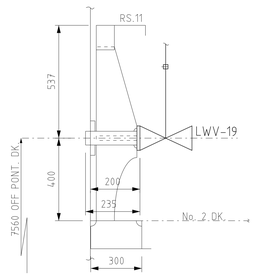

BALLAST TK. (PT-2)
(PORT)
LOOK. AFT
30

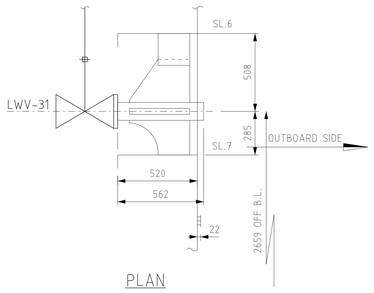

PLAN

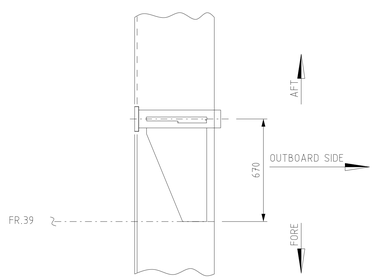

PUROPULSION MACH. ROOM
(PORT)
32

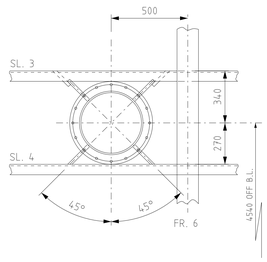

PLAN

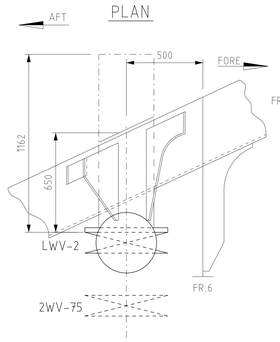

PUROPULSION MACH. ROOM
(PORT)
LOOK. AFT
33

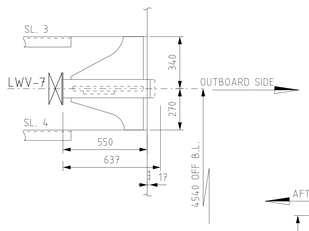

PLAN

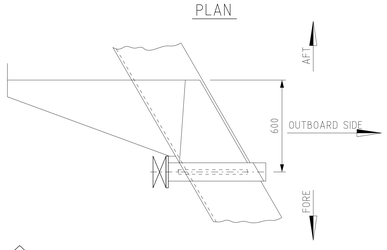

VALVES

TAG	COMPARTMENT	DIMENSION mm	STARTING TYPE
LWV-5	SEA CHEST	300	REMOTE (CONTROL AIR)
LWV-7	PROPULSION MACH. ROOM	100	REMOTE (CONTROL AIR)
2WV-75	PROPULSION MACH. ROOM	100	REMOTE (HYDR. OIL)
LWV-1	SEA CHEST	40	HANDLING
LWV-11	SEA CHEST	80	HANDLING
LWV-12	SEA CHEST	65	HANDLING
LWV-36	SEA CHEST	65	HANDLING
LWV-2	PROPULSION MACH. ROOM	50	HANDLING
LWV-19	№1 LARGE COLUMN №2 DECK	25	HANDLING

POSITION FOR VALVES ATTACHED ON SEA CHEST
OUTBOARD SIDE IN PORTSIDE PONTOON

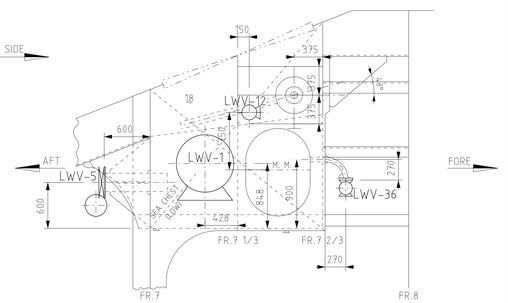

FR. 7 2/3 SECTION
LOOKING AFT

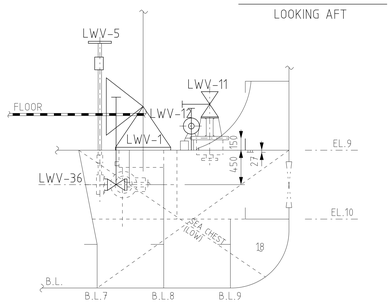

KEY PLAN

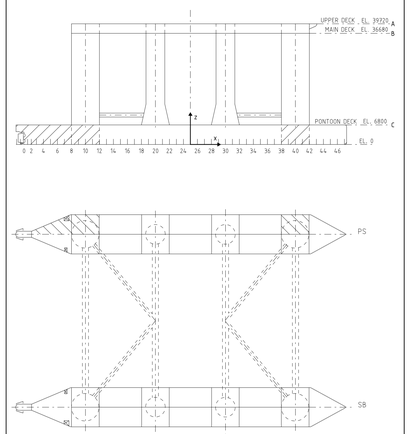

REFERENCE DOCUMENTS

5E6A224 - POSITION OF VALVES & DETAILS OF PIECES ATTATCHED TO HULL
DE-3010.10.1200-942-UTC-001- GENERAL ARRANGEMENT PONTOON AND COLUMNS

GENERAL NOTES

LEGEND

N VALVES

REV.	DESCRIÇÃO	DATA	EXEC.	VERIF.	APROV.
A	AS BUILT COM REVISÃO GERAL PELO B.T.	06/02/04	TECNITAS	SILVIO	M.RAMOS
0	EMISSÃO INICIAL	09/04/03	TECNITAS	SILVIO	M.RAMOS

AS INFORMAÇÕES DESTE DOCUMENTO SÃO PROPRIEDADE DA PETROBRAS, SENDO PROIBIDA A UTILIZAÇÃO FORA DA SUA FINALIDADE.
FORMULÁRIO PADRONIZADO PELA NORMA PETROBRAS N-381 - REV.F.

TECNITAS DO BRASIL LTDA.
Nº DO CONTRATO: 101.2.013.02-2
RESPONSÁVEL TÉCNICO: CESAR A. BRACET
Nº DO CREA: 83-1-02202-D

PETRÓLEO BRASILEIRO S.A. PETROBRAS
E&P-UN-BC/ST/EIS

CLIENTE: UN-BC/ATP-N/OP-P9

PROGRAMA: GERENCIAMENTO INTEGRADO DE ENGENHARIA NAVAL (GIEN)

AREA: PETROBRAS IX

TITULO: KIT SALVAGE GROUP C
DISCHARGE ARRANGEMENT AND CONSTRUCTIVE STANDARD (PS)
ARRANJO DE DESCARGAS DE COSTADO E PADRÕES CONSTRUTIVOS (BB)

PROJ.	DES.	VERIF.	APROV.
TECNITAS	FELIPE ARAUJO	SILVIO	M. RAMOS

ESCALA 1 : 200 | AS. | SEP. | FOLHA 28 de 30

DATA 09/04/03

NÚMERO DE-3010.10-5430-980-TNA-001

COPIA NAO CONTROLADA

A1 = 594x841

SIDE VIEW PORTSIDE
GROUP C
LOOKING FROM SB TO PS

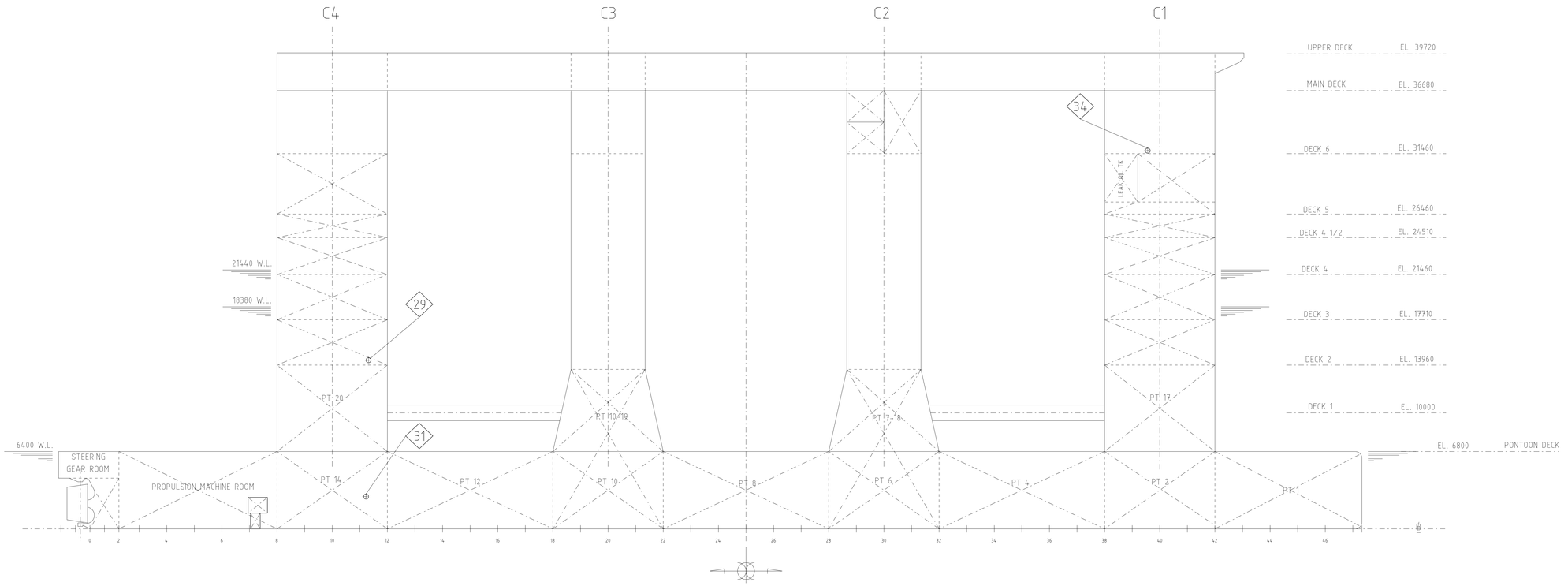

POSITION FOR VALVES ATTACHED ON SEA CHEST
INBOARD SIDE IN PORTSIDE PONTOON

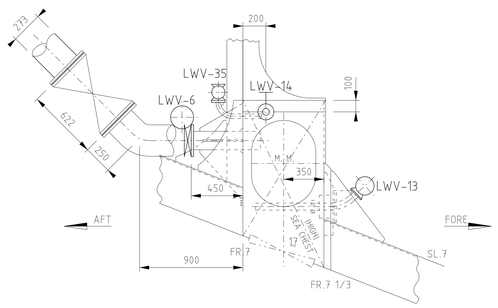

FR. 7 1/3 SECTION
LOOKING AFT

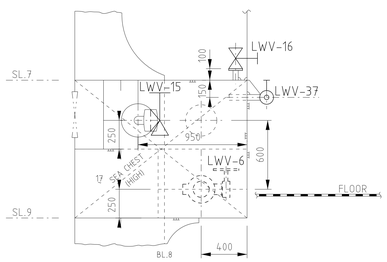

PLAN
№ 4P. LARGE COLUMN
№. 2 DK.
29

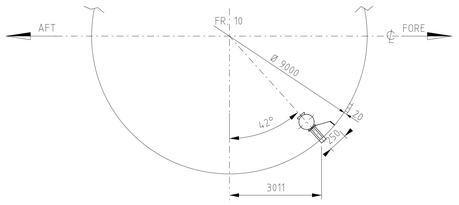

SECTION

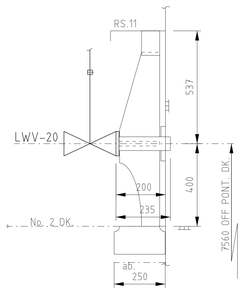

BALLAST TK. (PT-15)
(PORT)
LOOK. AFT
31

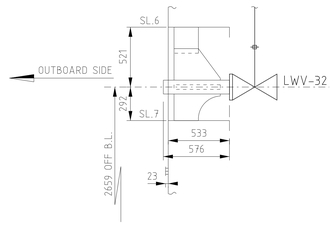

PLAN

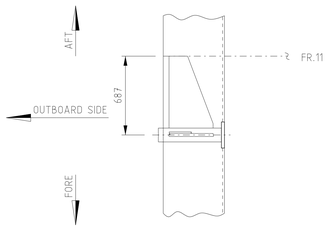

PLAN
№ 1P. LARGE COLUMN
№ 6 DK.
34

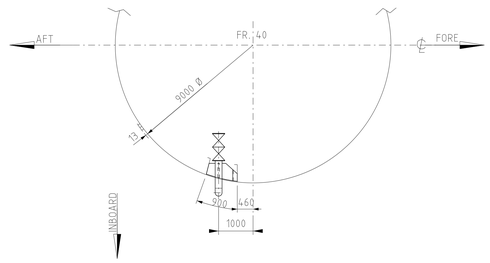

SECTION

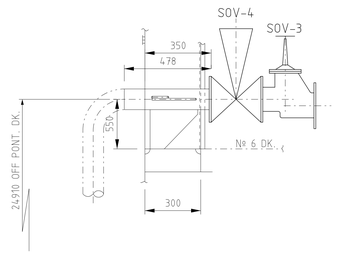

VALVES

TAG	COMPARTMENT	DIMENSION mm	STARTING TYPE
LWV-6	SEA CHEST	150	REMOTE (CONTROL AIR)
LWV-13	SEA CHEST	50	HANDLING
LWV-14	SEA CHEST	40	HANDLING
LWV-35	SEA CHEST	25	HANDLING
LWV-20	№4 LARGE COLUMN №2 DECK	65	HANDLING
LWV-32	BALLAST TANK (PT-15)	80	HANDLING
SOV-3	№1 LARGE COLUMN №6 DECK	100	HANDLING
SOV-4	№1 LARGE COLUMN №6 DECK	100	HANDLING

KEY PLAN

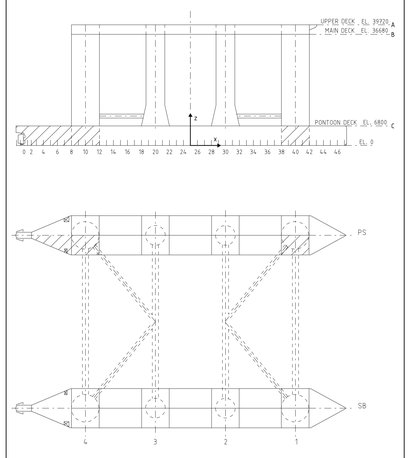

REFERENCE DOCUMENTS

5E6A224 - POSITION OF VALVES & DETAILS OF PIECES ATTATCHED TO HULL
DE-3010.10.1200-942-UTC-001- GENERAL ARRANGEMENT PONTOON AND COLUMNS

GENERAL NOTES

LEGEND

N VALVES

REV.	DESCRIÇÃO	DATA	EXEC.	VERIF.	APROV.
A	AS BUILT COM REVISÃO GERAL PELO B.T.	06/02/04	TECNITAS	SILVIO	M.RAMOS
0	EMISSÃO INICIAL	09/04/03	TECNITAS	SILVIO	M.RAMOS

AS INFORMAÇÕES DESTE DOCUMENTO SÃO PROPRIEDADE DA PETROBRAS, SENDO PROIBIDA A UTILIZAÇÃO FORA DA SUA FINALIDADE.
FORMULÁRIO PADRONIZADO PELA NORMA PETROBRAS N-381 - REV.F.

TECNITAS DO BRASIL LTDA.
Nº DO CONTRATO: 101.2.013.02-2
RESPONSÁVEL TÉCNICO: CESAR A. BRACET
Nº DO CREA: 83-1-02202-D

PETRÓLEO BRASILEIRO S.A. PETROBRAS
E&P-UN-BC/ST/EIS

CLIENTE: UN-BC/ATP-N/OP-P9

PROGRAMA: GERENCIAMENTO INTEGRADO DE ENGENHARIA NAVAL (GIEN)

AREA: PETROBRAS IX

TITULO: KIT SALVAGE GROUP C
DISCHARGE ARRANGEMENT AND CONSTRUCTIVE STANDARD (PS)
ARRANJO DE DESCARGAS DE COSTADO E PADRÕES CONSTRUTIVOS (BB)

PROJ.	DES.	VERIF.	APROV.
TECNITAS	FELIPE ARAUJO	SILVIO	M. RAMOS
ESCALA 1 : 200	AS.	SEP.	FOLHA 29 de 30
DATA 09/04/03	NÚMERO DE-3010.10-5430-980-TNA-001		

COPIA NAO CONTROLADA

A1 = 594x841

PONTOON DECK
GROUP C

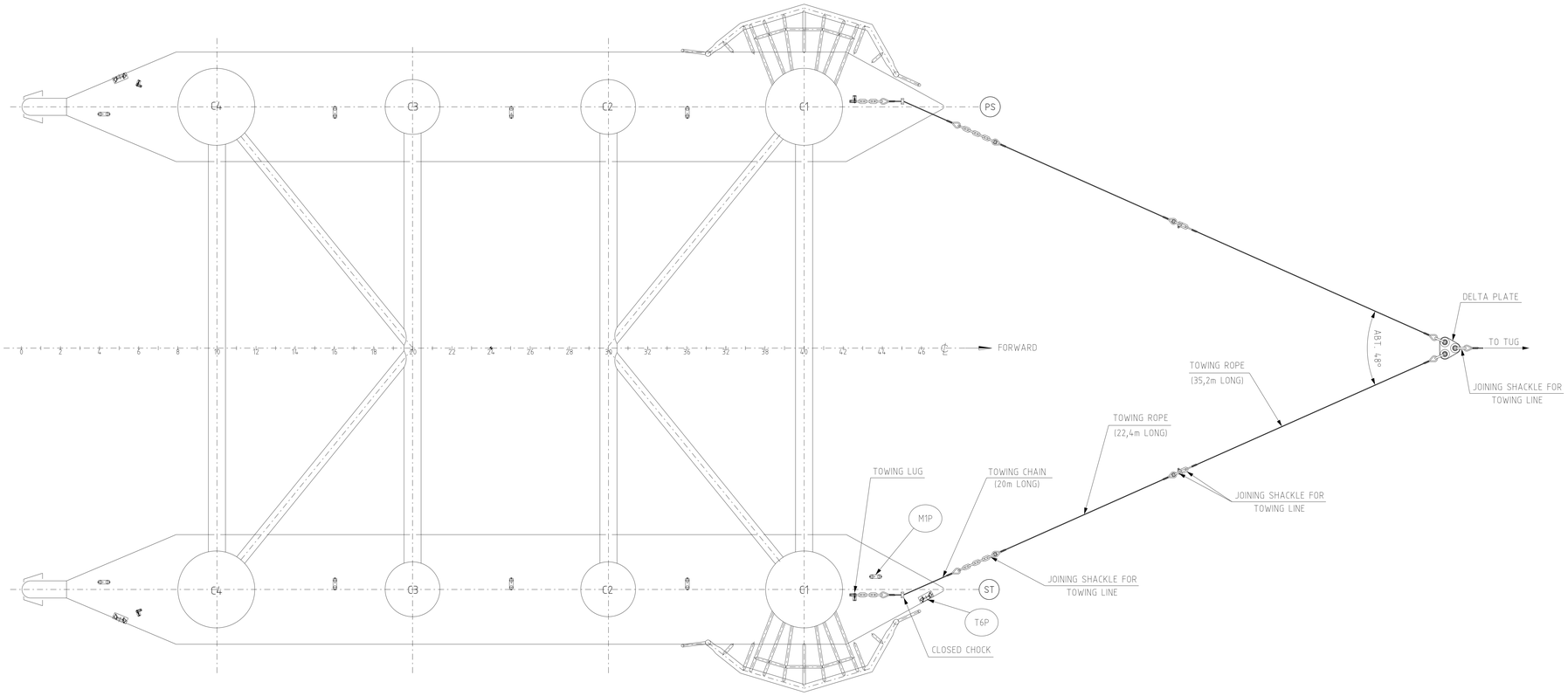

SIDE VIEW STARBOARD
SYMMETRICAL PORTSIDE

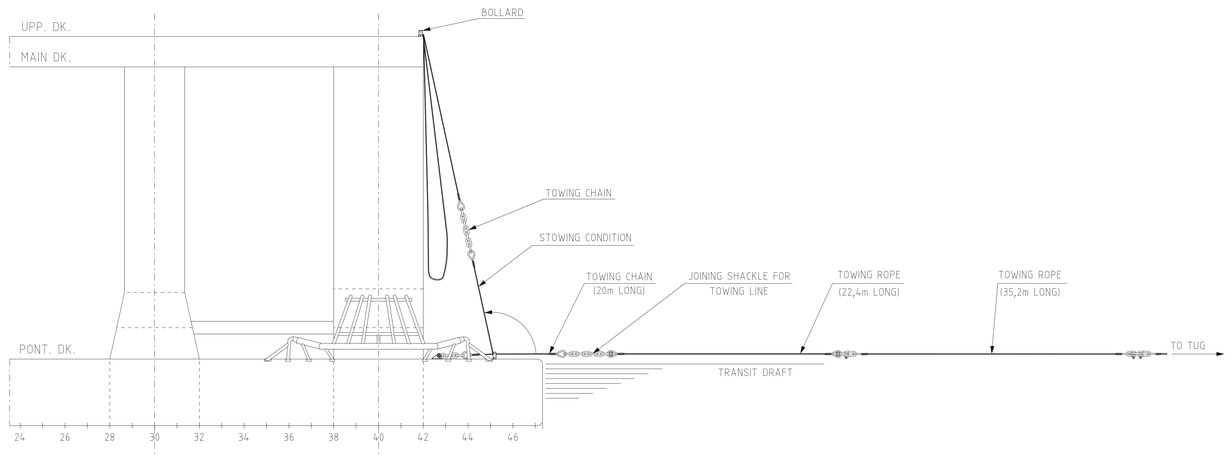

KEY PLAN

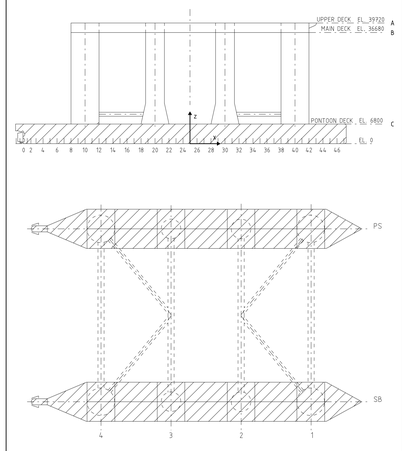

REFERENCE DOCUMENTS

4020210 - MOORING AND TOWING ARRANGEMENT

GENERAL NOTES

LEGEND

REV.	DESCRIÇÃO	DATA	EXEC.	VERIF.	APROV.
A	AS BUILT COM REVISÃO GERAL PELO B.T.	06/02/04	TECNITAS	SILVIO	M.RAMOS
0	EMISSÃO INICIAL	09/04/03	TECNITAS	SILVIO	M.RAMOS

AS INFORMAÇÕES DESTE DOCUMENTO SÃO PROPRIEDADE DA PETROBRAS, SENDO PROIBIDA A UTILIZAÇÃO FORA DA SUA FINALIDADE.
FORMULÁRIO PADRONIZADO PELA NORMA PETROBRAS N-381 - REV.F.

TECNITAS DO BRASIL LTDA.

Nº DO CONTRATO: 101.2.013.02-2
RESPONSÁVEL TÉCNICO: CESAR A. BRACET
Nº DO CREA: 83-1-02202-D

PETRÓLEO BRASILEIRO S.A. PETROBRAS

E&P-UN-BC/ST/EIS

CLIENTE: UN-BC/ATP-N/OP-P9

PROGRAMA: GERENCIAMENTO INTEGRADO DE ENGENHARIA NAVAL (GIEN)

AREA: PETROBRAS IX

TITULO: KIT SALVAGE GROUP C
TOW ARRANGEMENT
ARRANJO DE REBOQUE

PROJ.	DES.	VERIF.	APROV.
TECNITAS	FELIPE ARAUJO	SILVIO	M. RAMOS
ESCALA: 1 : 250	AS:	SEP.	FOLHA: 30 de 30
DATA: 09/04/03	NÚMERO: DE-3010.10-5430-980-TNA-001		

COPIA NAO CONTROLADA